DMS2010-M6_2D图

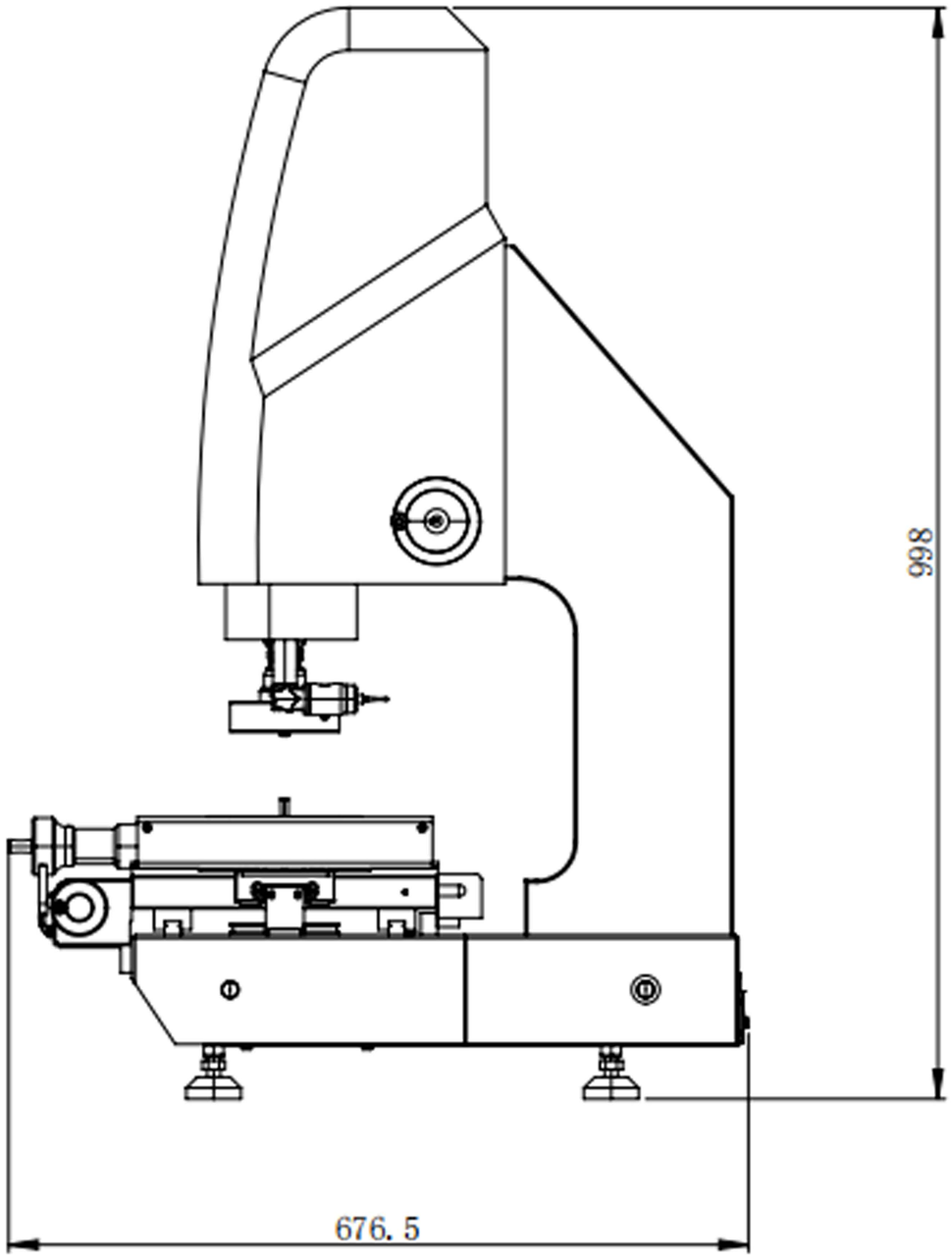


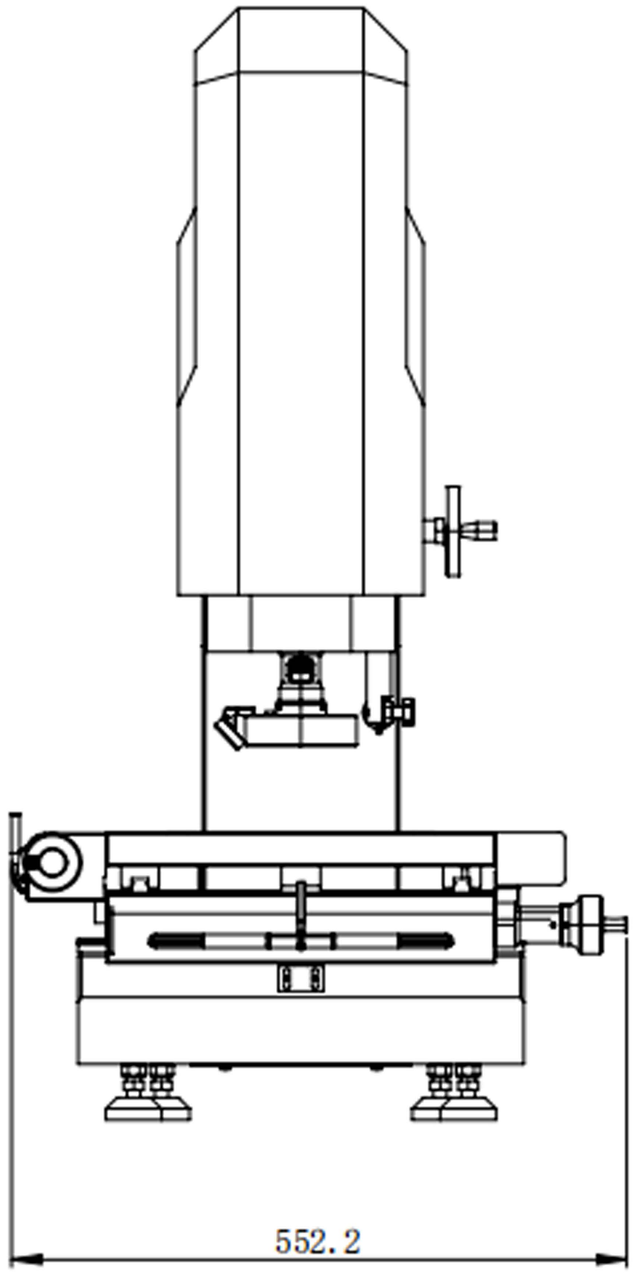


| | | | | | | | | | |
|---|---|---|---|---|---|---|---|---|---|
| | | | | | | 双翌 SHUANGYI | | | 深圳市双翌光电科技有限公司 |
| 标记 | 处数 | 分区 | 更改文件号 | 签名 | 年月日 | 阶段标记 | 重量 | 比例 | DMS2010-M6_2D图 |
| 设计 | | | 标准化 | | | | | | |
| 校核 | | | 工艺 | | | | | | |
| 主管设计 | | | 审核 | | | | | | |
| | | | 批准 | | | 共 张 第 张 | 版本 | | 替代 |

| |
|---|
| 零件代号 |
| 借(通)用件登记 |
| 描图 |
| 描校 |
| 旧底图总号 |
| 底图总号 |
| 签字 |
| 日期 |