DMS1510-M6_2D图

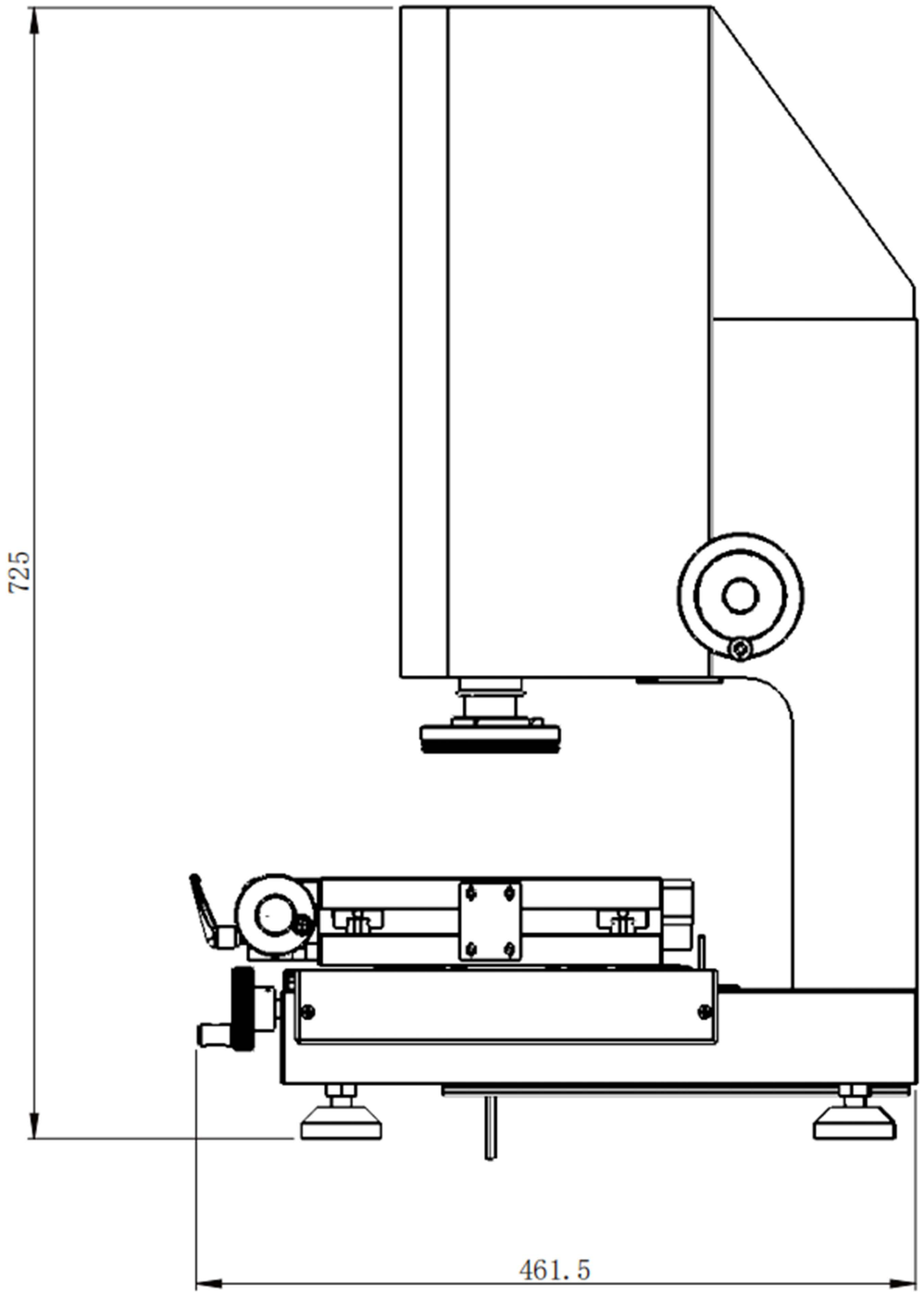

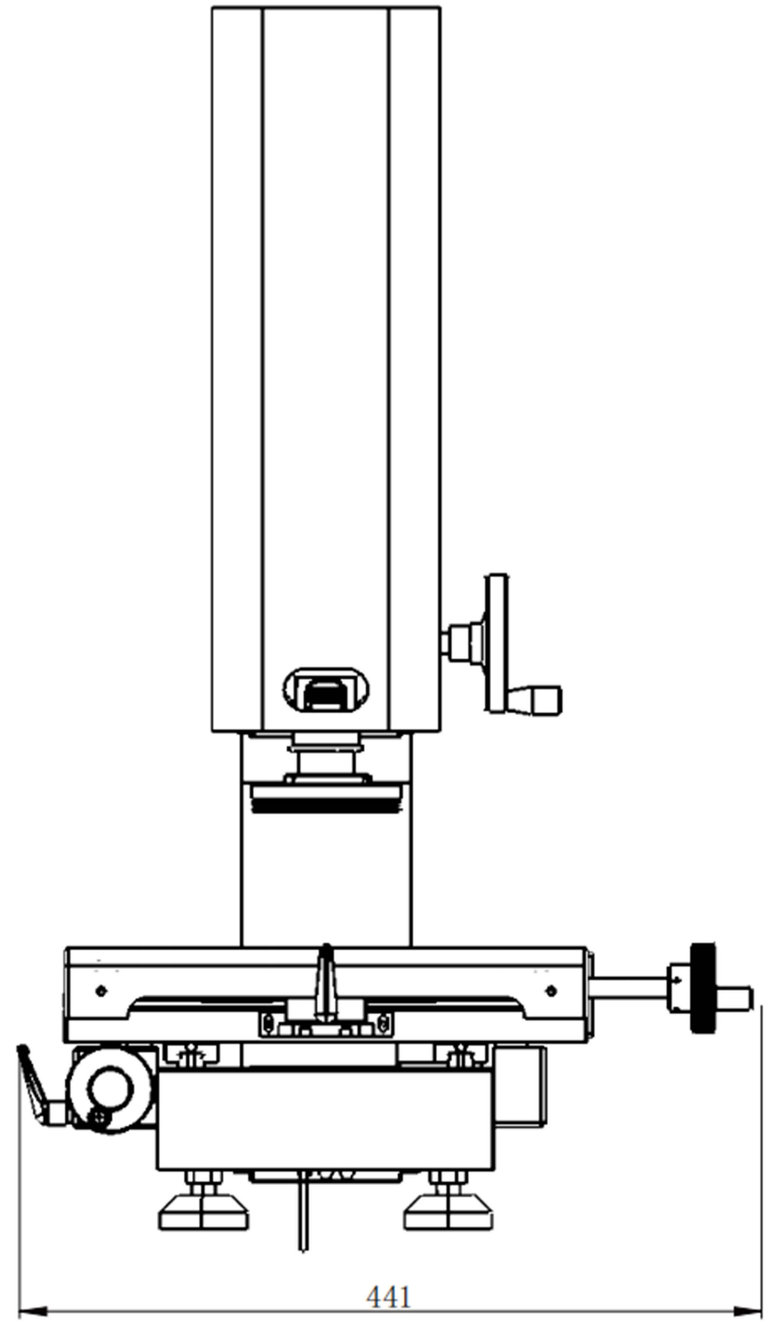

标记	处数	分区	更改文件号	签名	年月日	阶段标记	重量	比例	深圳市双翌光电科技有限公司 双翌 SHUANGYI
设计			标准化						DMS1510-M6_2D图
校核			工艺						
主管设计			审核			共 张	第 张	版本	替代
			批准						

零件代号

借(通)用件登记

描图

描校

旧底图总号

底图总号

签字

日期