RevNo	Revision note	Date	Signature	Checked

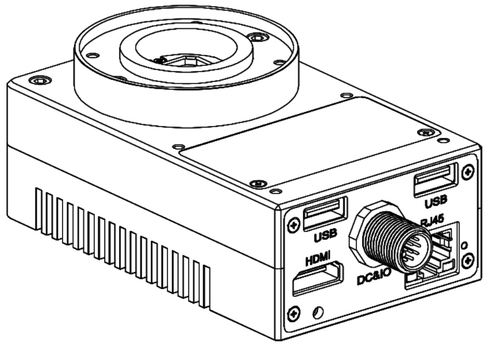

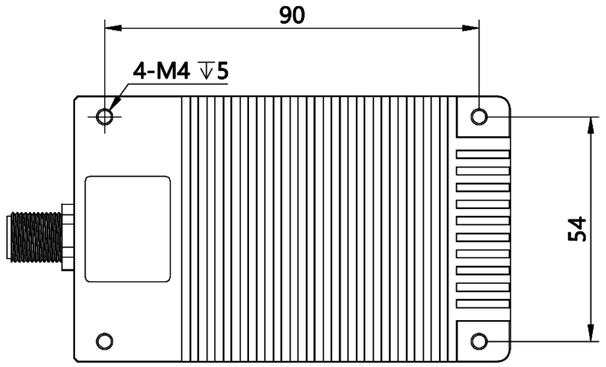

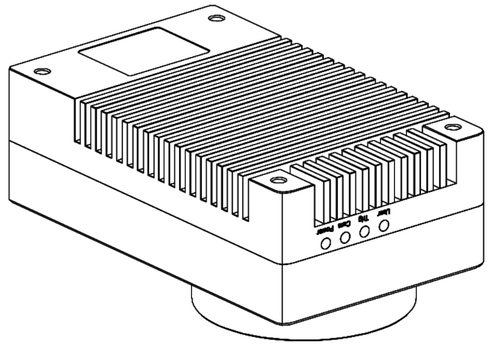

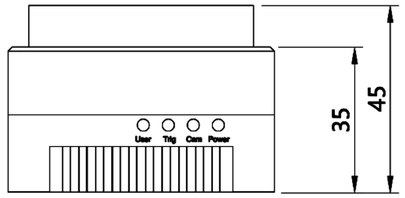

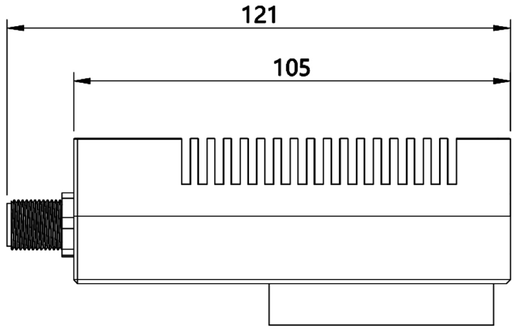

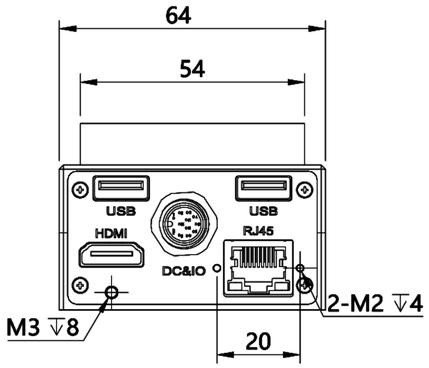

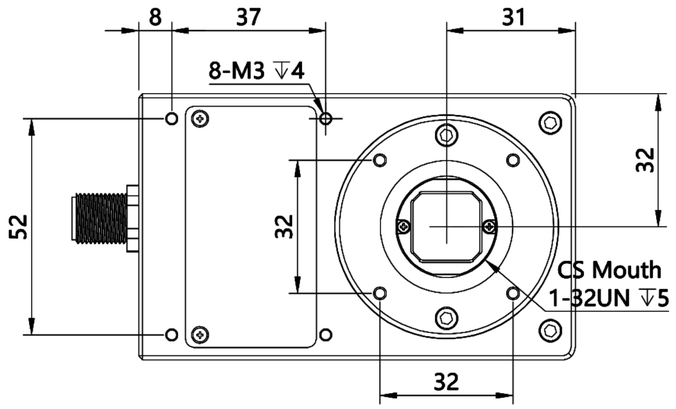

Eagle系列智能工业相机尺寸图

大小	1:2	重量	<500g		
公差	±0.1				
单元	mm				

深圳市双翌光电科技有限公司

双翌 SHUANGYI