RK系列之MZ-1-16X连续变倍镜头

1-16X自动变倍镜头

- 1X-16X变倍,16X大变倍比, 适用更广泛的检测需求;
- 支持2/3'' 相机靶面, 相较于传统的1/3 '' 镜头，相同倍率下，检测效率提升230%以上;
- 结构设计和工艺优化，有效解决镜头寿命问题;
- 大光圈设计，高分辨率成像，相同倍率下具有更高的分辨率，分辨率实拍最高可达400lp/mm(1.25μm);
- 1X采用远心结构设计, 广视野下，景深范围内实现极小的测量数值偏差;
- 全倍率低畸变成像设计，图像失真严格控制，尺寸检测精度更高;
- 自动变倍精度高，使用精准的变倍控制技术，变倍重复性最高达0.2μm以内。
- 多层镀膜工艺及镜头整体消光工艺，有效抑制杂散光对成像的影响，抑制率达95%以上;

型号说明

MZA-HR0745X91-N-6M-RK

- 6M:600万分辨率
- N:非同轴
  CO:同轴
- 镜头工作距离
  91:91mm
- 镜头放大倍率
  0745:0.7X~4.5X
- 镜头分辨率
  HR:Hiqh Resolution(5M-20M)
  SR:Standard Resolution(0.3M-2M)
- 调节倍率方式
  M:手动调节(Manual)
  A:自动调节(Automatic)
- 镜头类别
  MZ:monocular zoom lens
  (单筒连续变倍镜头)

规格说明

MZA-HR1016X50-CO-5M-RK

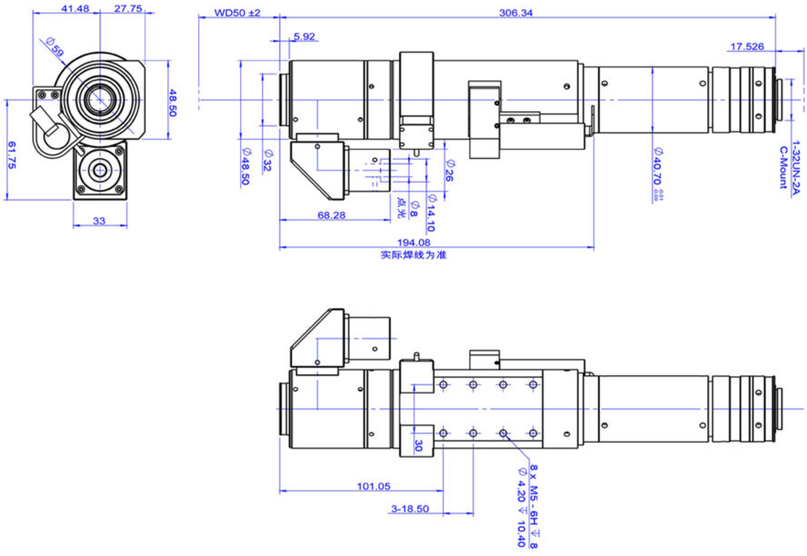

参数名称	参数值															
光学放大倍率	1.0X-16.0X															
变倍比	16.0X															
工作距离	50±2mm															
像面大小	2/3"（11mm）															
照明	同轴															
光学倍率	1X	2X	3X	4X	5X	6X	7X	8X	9X	10X	11X	12X	13X	14X	15X	16X
FOV1/2"H*V(mm)	6.40*4.80	3.20*2.40	2.13*1.60	1.60*1.20	1.28*0.96	1.07*0.80	0.91*0.69	0.80*0.60	0.71*0.53	0.64*0.48	0.58*0.44	0.53*0.40	0.49*0.37	0.46*0.34	0.43*0.32	0.40*0.30
FOV 1/1.8"H*V(mm)	7.37*4.92	3.69*2.46	2.46*1.64	1.84*1.23	1.47*0.98	1.23*0.82	1.05*0.70	0.92*0.61	0.82*0.55	0.74*0.49	0.67*0.45	0.61*0.41	0.57*0.38	0.53*0.35	0.49*0.33	0.46*0.31
FOV 2/3"H*V(mm)	8.80*6.60	4.40*3.30	2.93*2.20	2.20*1.65	1.76*1.32	1.47*1.10	1.26*0.94	1.10*0.83	0.98*0.73	0.88*0.66	0.80*0.60	0.73*0.55	0.68*0.51	0.63*0.47	0.59*0.44	0.55*0.41
镜头类型	自动同轴连续变倍															
工作温度	-10℃~+50℃															
接口	C型															