LA-83-06X97-RK

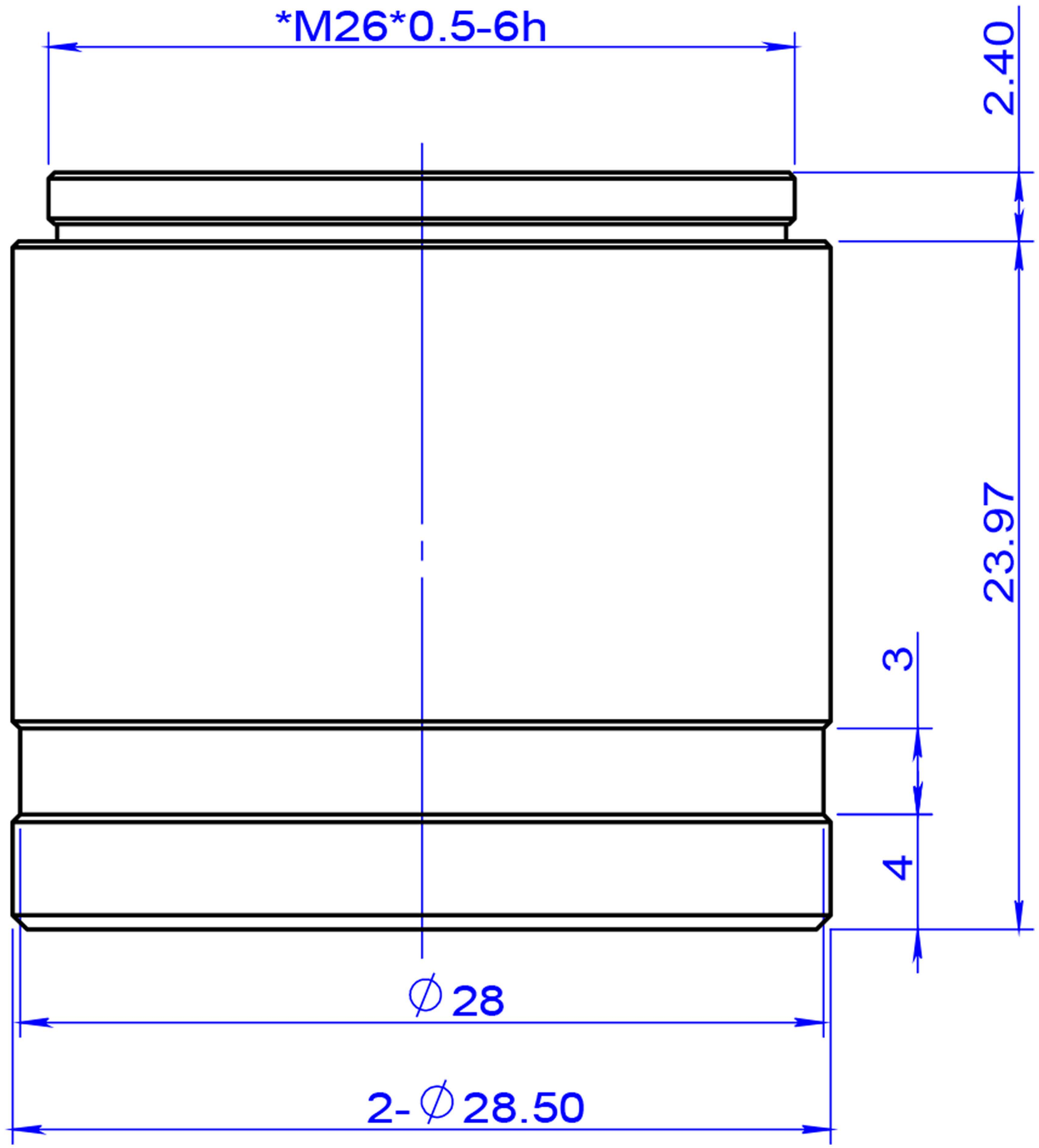

零 件 代 号	
借(通)用件登记	
描图	
描校	
旧底图总号	
底图总号	
签字	
日期	

标记	处数	分区	更改文件号	签名	年月日
设计			标准化		
校核			工艺		
主管设计			审核		
			批准		

双翌 SHUANGYI

深圳市双翌光电科技有限公司

阶 段 标 记	重量	比例

LA-83-06X97-RK

共 张 第 张 | 版本 | 替代