MMC432-V5

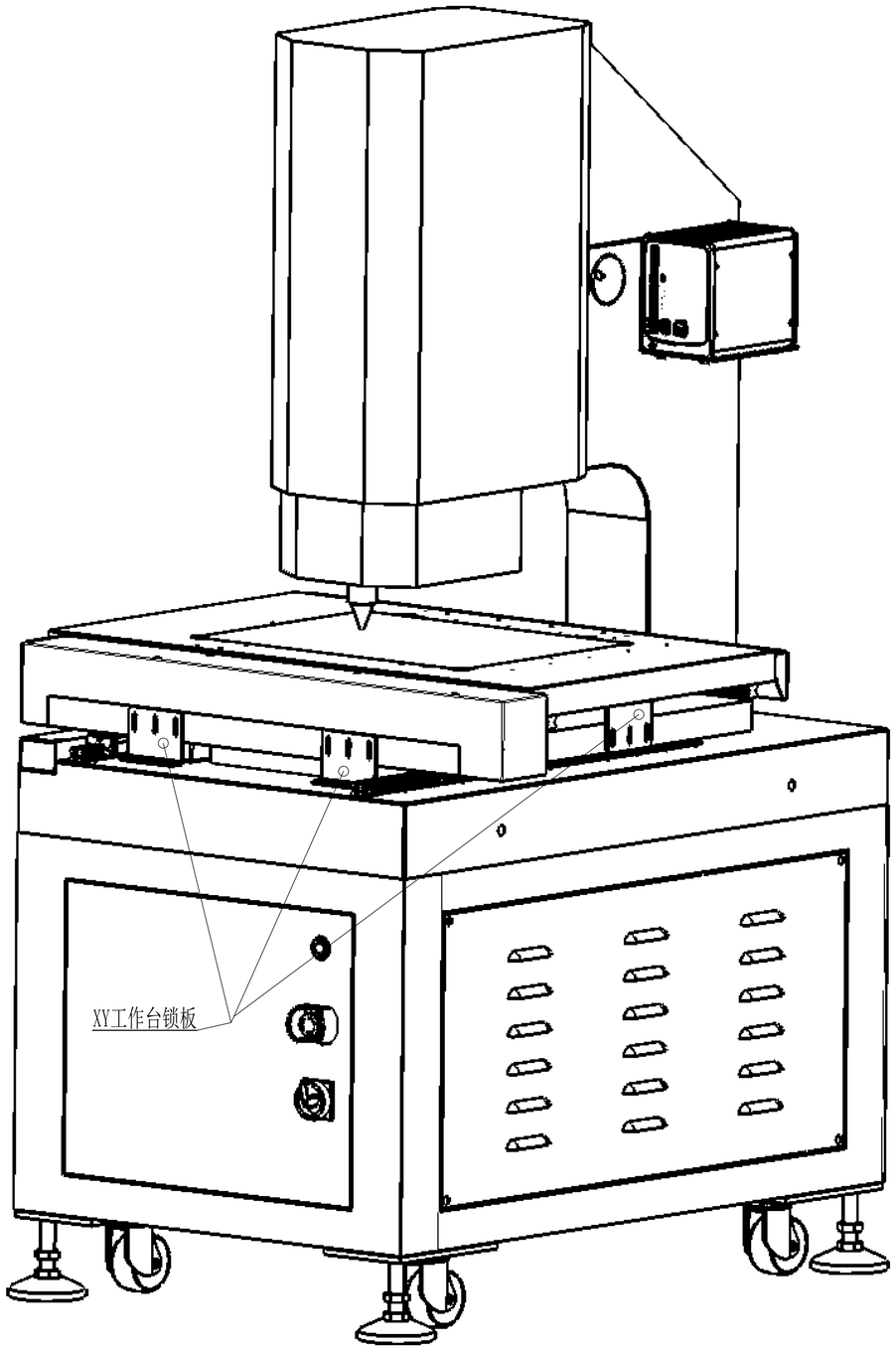

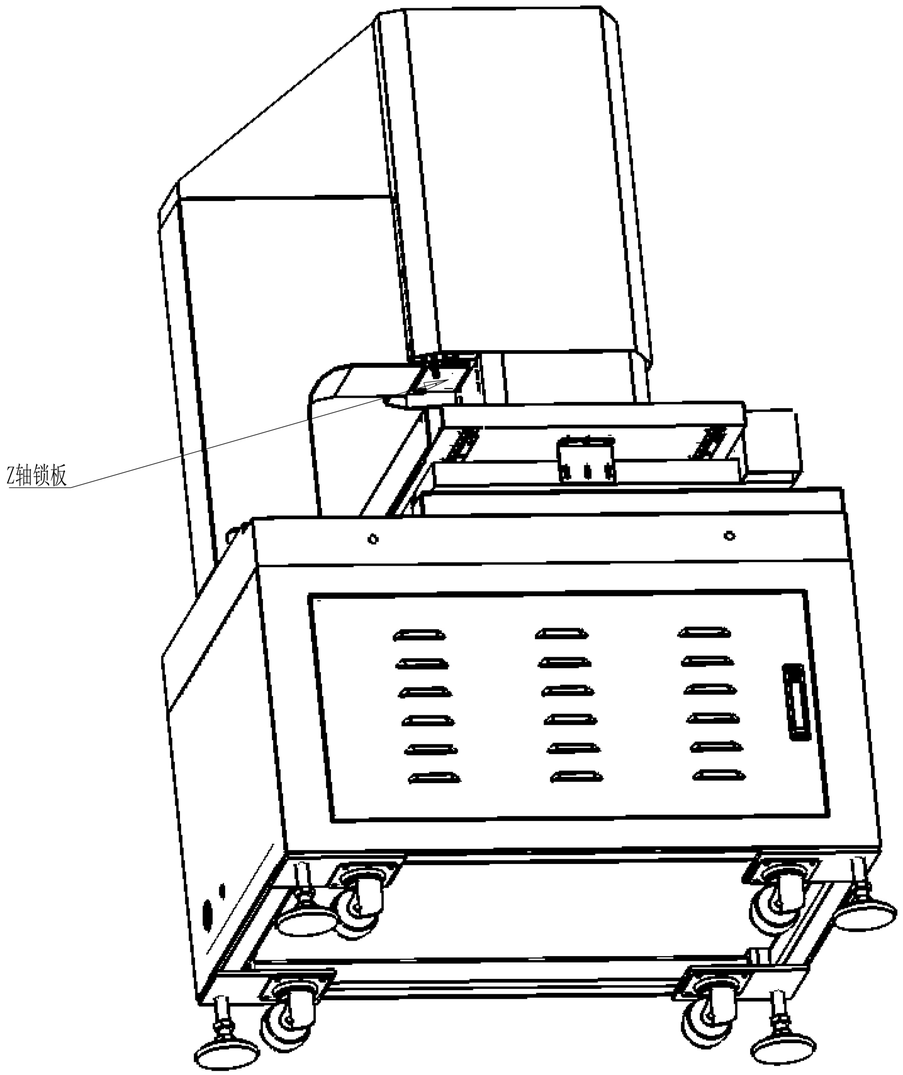

						精翌 JINGYI			深圳市精翌测量技术有限公司
标记	处数	分区	更改文件号	签名	年月日	阶段标记	重量	比例	MMC432-V5
设计			标准化						
校核			工艺						
主管设计			审核						
			批准			共 张 第 张	版本		替代

零件代号

借(通)用件登记

描图

描校

旧底图总号

底图总号

签字

日期