MMC322-V5

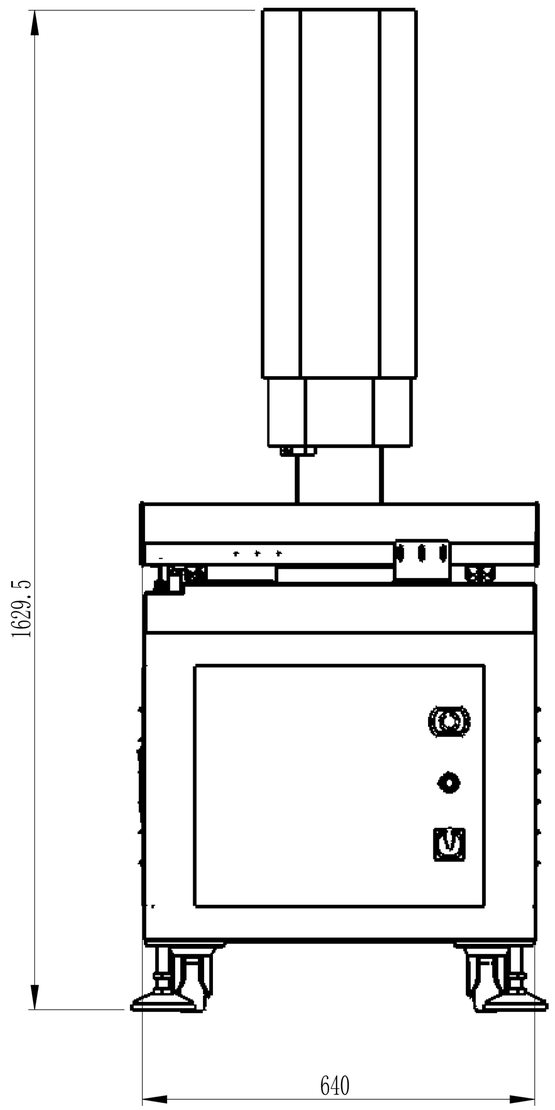

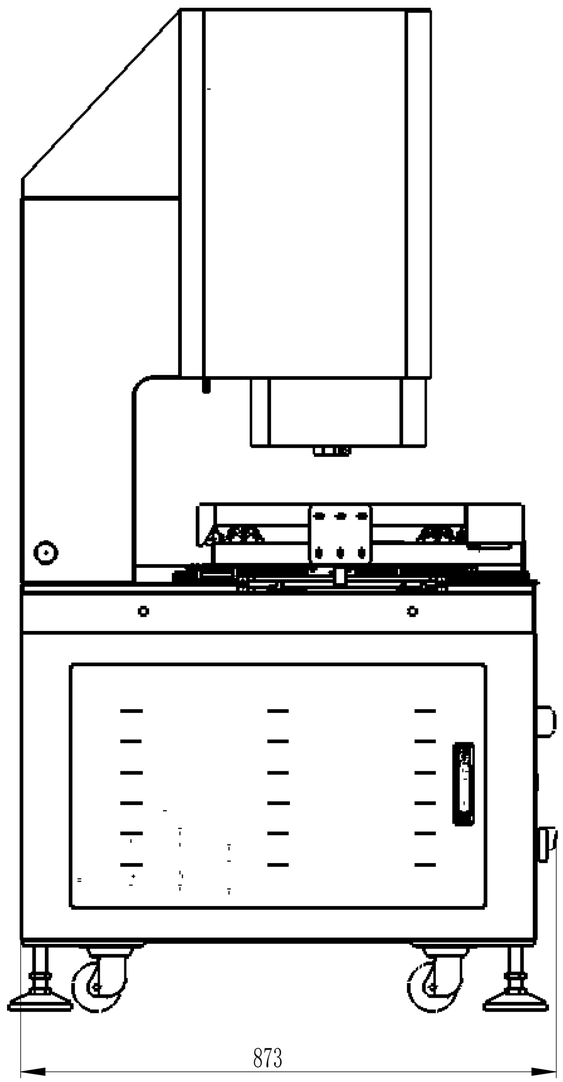

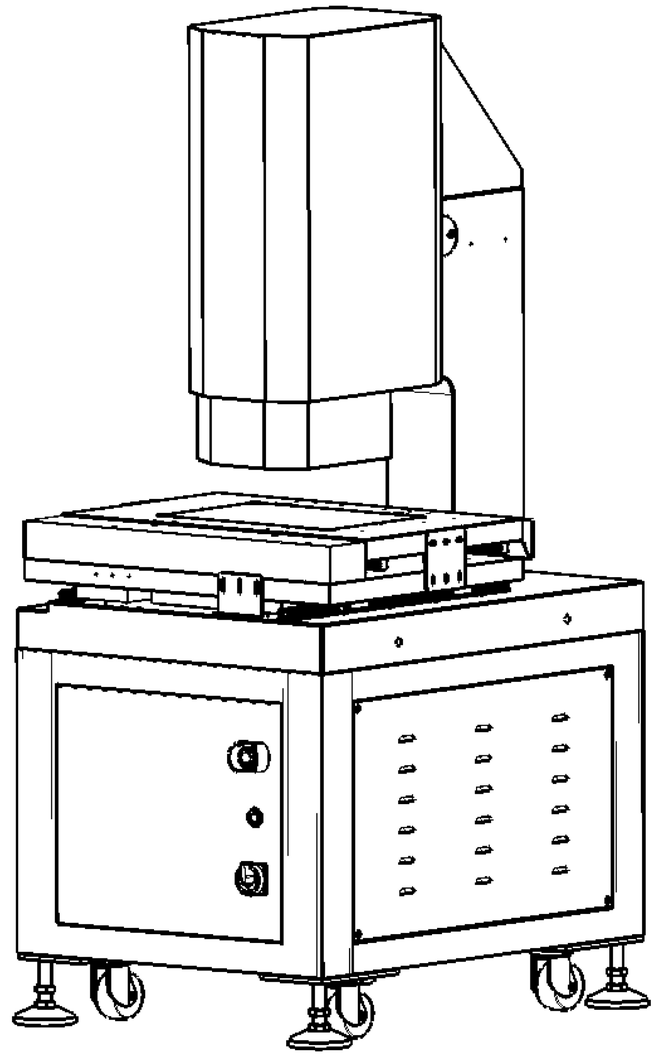

技术要求:

1. 表面处理以BOM表为准 ;
2. 去除利边,毛刺,未标倒角按C0.5,注意表面保护,无明显外观缺陷.
3. 未标公差按左上表.

标记	处数	分区	更改文件号	签名	年月日
设计			标准化		
校核			工艺		
主管设计			审核		
			批准		

精翌 JINGYI

深圳市精翌测量技术有限公司

阶段标记	重量	比例

MMC322-V5

共 张 第 张 版本 替代

零件代号

借(通)用件登记

描图

描校

旧底图总号

底图总号

签字

日期