DT-HR0411X120-N-25M-CR

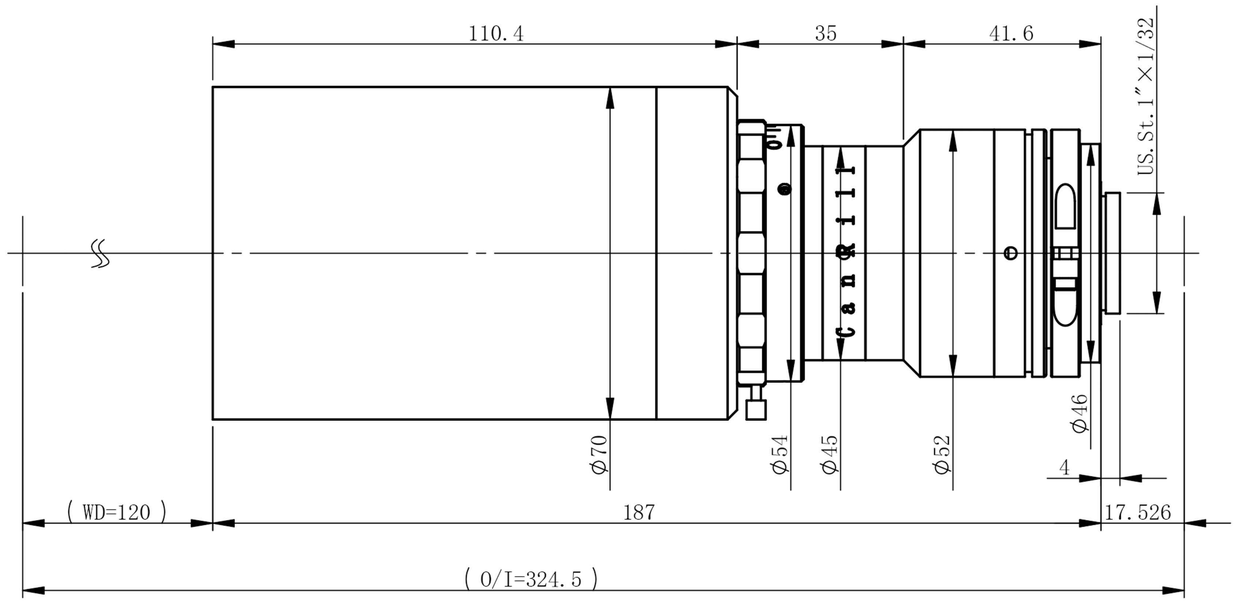

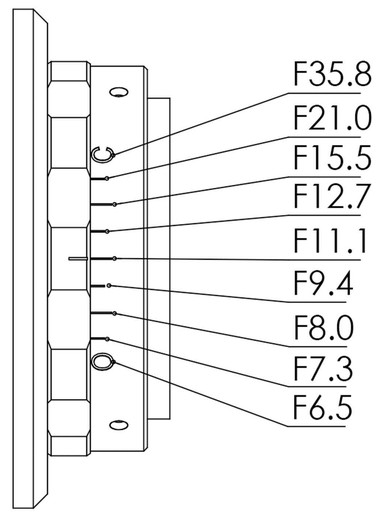

主要参数

光学结构	双远心
倍率	0.411
物方视野	Φ45.0mm
像方视野	Φ18.5mm
工作距离	120mm±3%
远心度	<0.03°(0.1°)
景深	4.2-23.6mm
光圈	F6.5-F35.8
分辨力	10.4-57.47μm
像方MTF	>0.3@160-291p/mm
光学畸变	<0.020%(0.1%)

测量范围：

1.1’	14.2×10.4	34.5×25.3mm
1’	13.1×8.8	31.9×21.4mm
2/3’	8.45×7.07	20.6×17.2mm
1/1.8’	7.2×5.3	17.5×12.9mm

该镜头在F6.5具有最佳分辨力以及较好的成像一致性，
在F8.0具有最佳的成像一致性。
若光圈超出F6.5则分辨力和成像一致性均会开始下降。

零件代号
借(通)用件登记
描图
描校
旧底图总号
底图总号
签字
日期

标记	处数	分区	更改文件号	签名	年月日	双翌 SHUANGYI	深圳市双翌光电科技有限公司
设计			标准化			阶段标记 / 重量 / 比例	DT-HR0411X120-N-25M-CR
校核			工艺				
主管设计			审核				
			批准			共 张 第 张 / 版本	替代