DT-HR0231X180-N-25M-CR

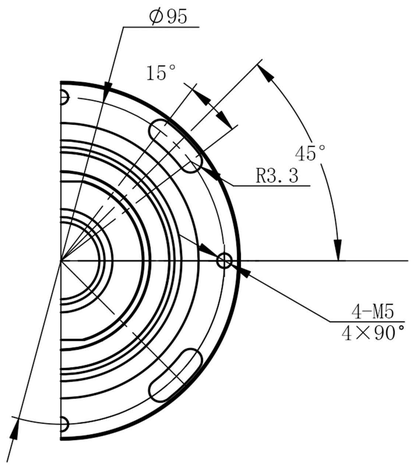

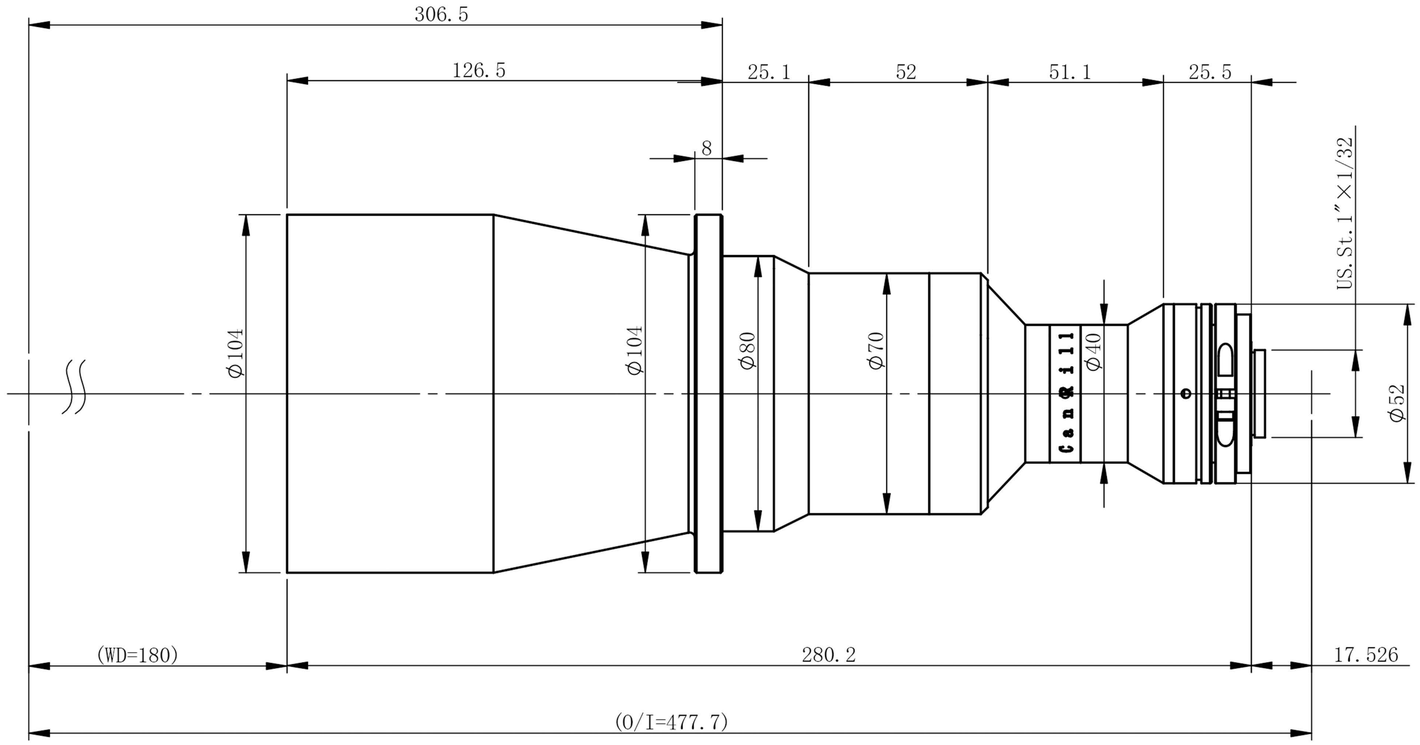

主要参数

光学结构	双远心
倍率	0.231
物方视野	Φ80.1mm
像方视野	Φ18.5mm
工作距离	180mm±3%
远心度	<0.03°(0.06°)
景深	13.4mm
光圈	F6.5
分辨力	18.55μm
像方MTF	>0.3@160lp/mm
光学畸变	<0.020%(0.037%)

测量范围：

1.1’	14.2×10.4	61.5×45.0mm
1’	13.1×8.8	56.1×38.1mm
2/3’	8.45×7.07	36.6×30.6mm
1/1.8’	7.2×5.3	31.2×22.9mm

标记	处数	分区	更改文件号	签名	年月日
设计			标准化		
校核			工艺		
主管设计			审核		
			批准		

双翌 SHUANGYI

深圳市双翌光电科技有限公司

阶段标记	重量	比例

DT-HR0231X180-N-25M-CR

共 张 第 张 版本 替代

零件代号 | 借(通)用件登记 | 描图 | 描校 | 旧底图总号 | 底图总号 | 签字 | 日期