DT-HR0202X250-N-25M-CR

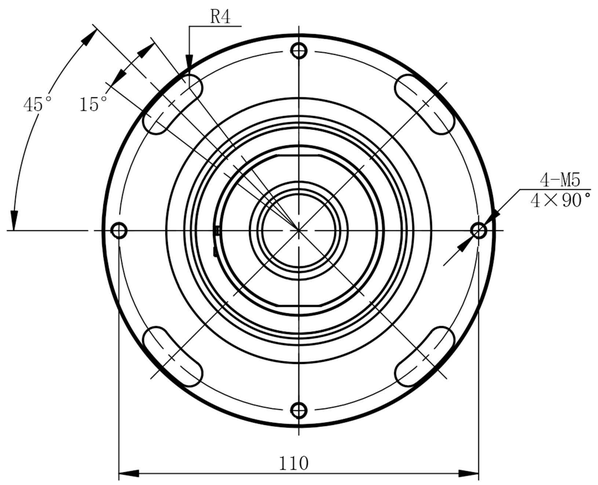

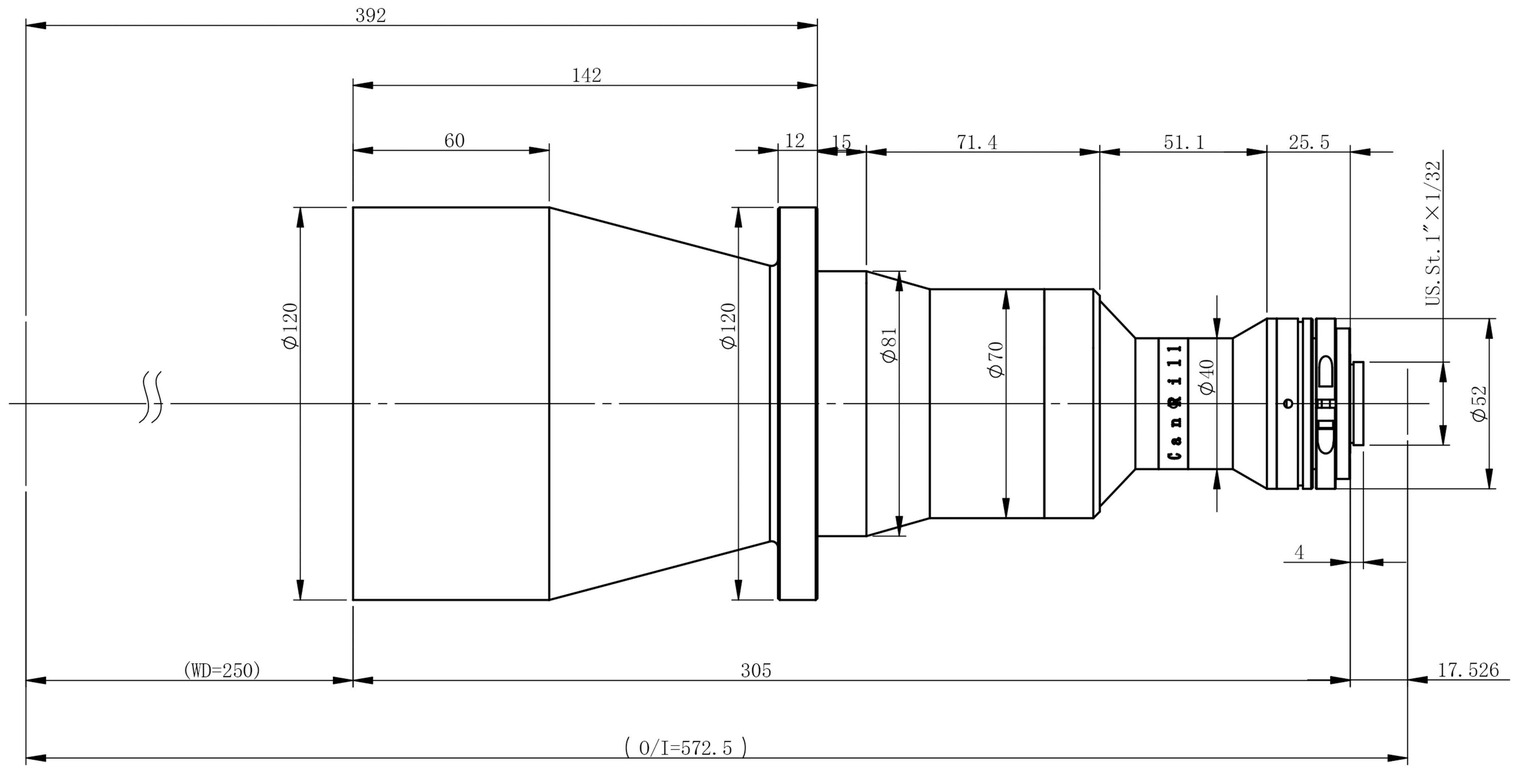

主要参数

光学结构	双远心
倍率	0.202
物方视野	Φ91.6mm
像方视野	Φ18.5mm
工作距离	250mm±3%
远心度	<0.04°(0.06°)
景深	17.5mm
光圈	F6.5
分辨力	21.3μm
像方MTF	>0.3@160lp/mm
光学畸变	<0.017%(0.037%)
测量范围：	

1.1’	14.2×10.4	70.3×51.5mm
1’	13.1×8.8	64.9×43.6mm
2/3’	8.45×7.07	41.8×35.0mm
1/1.8’	7.2×5.3	35.6×26.2mm

标记	处数	分区	更改文件号	签名	年月日	双翌 SHUANGYI	深圳市双翌光电科技有限公司
设计			标准化			阶段标记 / 重量 / 比例	DT-HR0202X250-N-25M-CR
校核			工艺				
主管设计			审核				
			批准			共 张 第 张 / 版本	替代

零件代号 | 借(通)用件登记 | 描图 | 描校 | 旧底图总号 | 底图总号 | 签字 | 日期