DT-HR0168X250-N-25M-CR

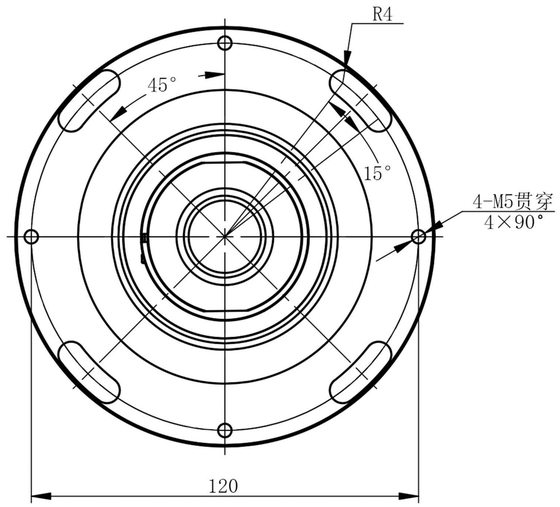

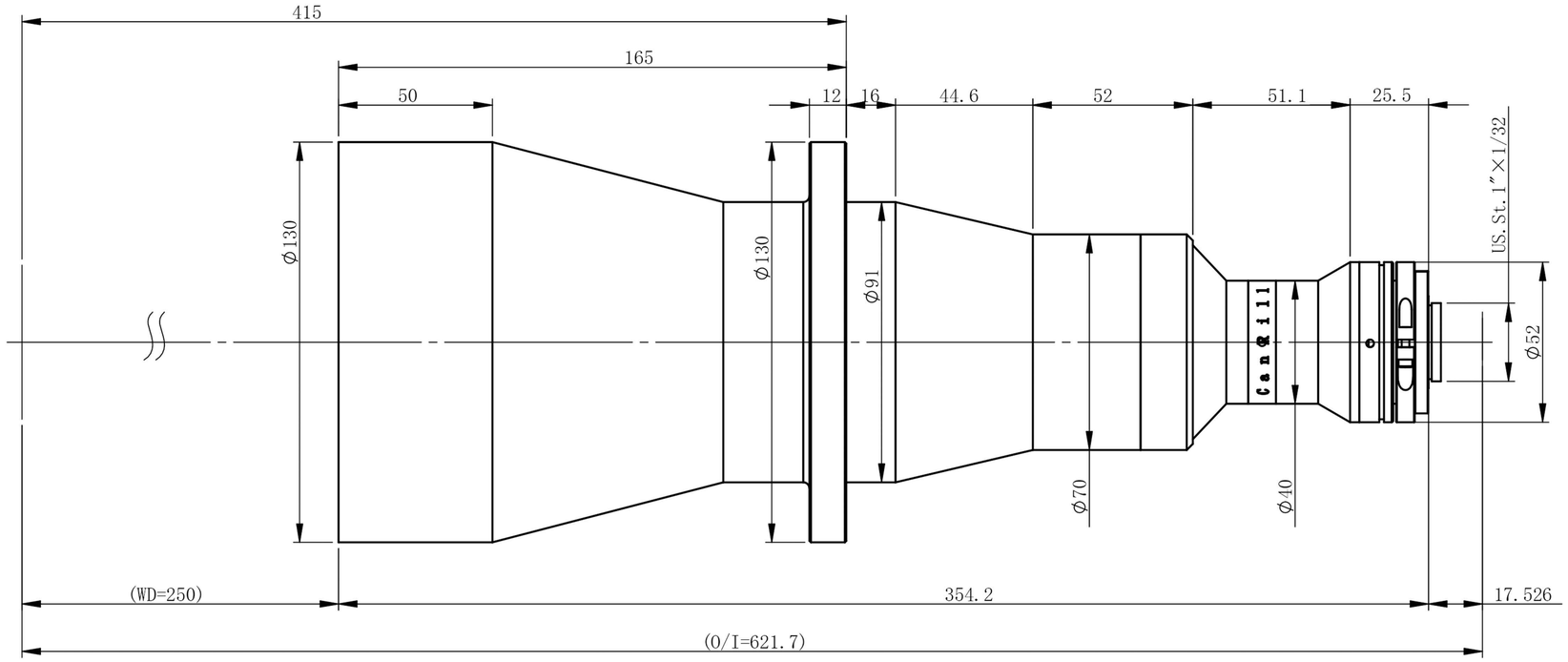

主要参数

光学结构	双远心
倍率	0.168
物方视野	Φ110.1mm
像方视野	Φ18.5mm
工作距离	250mm±3%
远心度	<0.04°(0.06°)
景深	25.4mm
光圈	F6.5
分辨力	25.6μm
像方MTF	>0.3@160lp/mm
光学畸变	<0.017%(0.052%)
测量范围：	

1.1’	14.2×10.4	84.5×61.9mm
1’	13.1×8.8	78.0×52.4mm
2/3’	8.45×7.07	57.5×48.1mm
1/1.8’	7.2×5.3	42.9×31.5mm

零件代号
借(通)用件登记
描图
描校
旧底图总号
底图总号
签字
日期

标记	处数	分区	更改文件号	签名	年月日	阶段标记	重量	比例
设计			标准化					
校核			工艺					
主管设计			审核					
			批准			共 张 第 张	版本	

双翌 SHUANGYI

深圳市双翌光电科技有限公司

DT-HR0168X250-N-25M-CR

替代