DT-HR00597X500-N-25M-CR

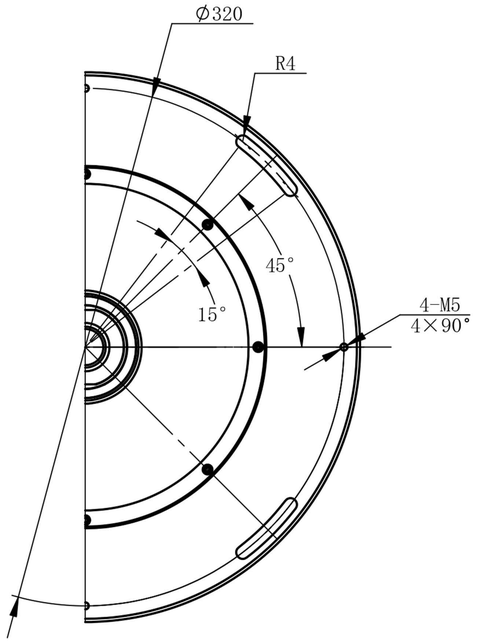

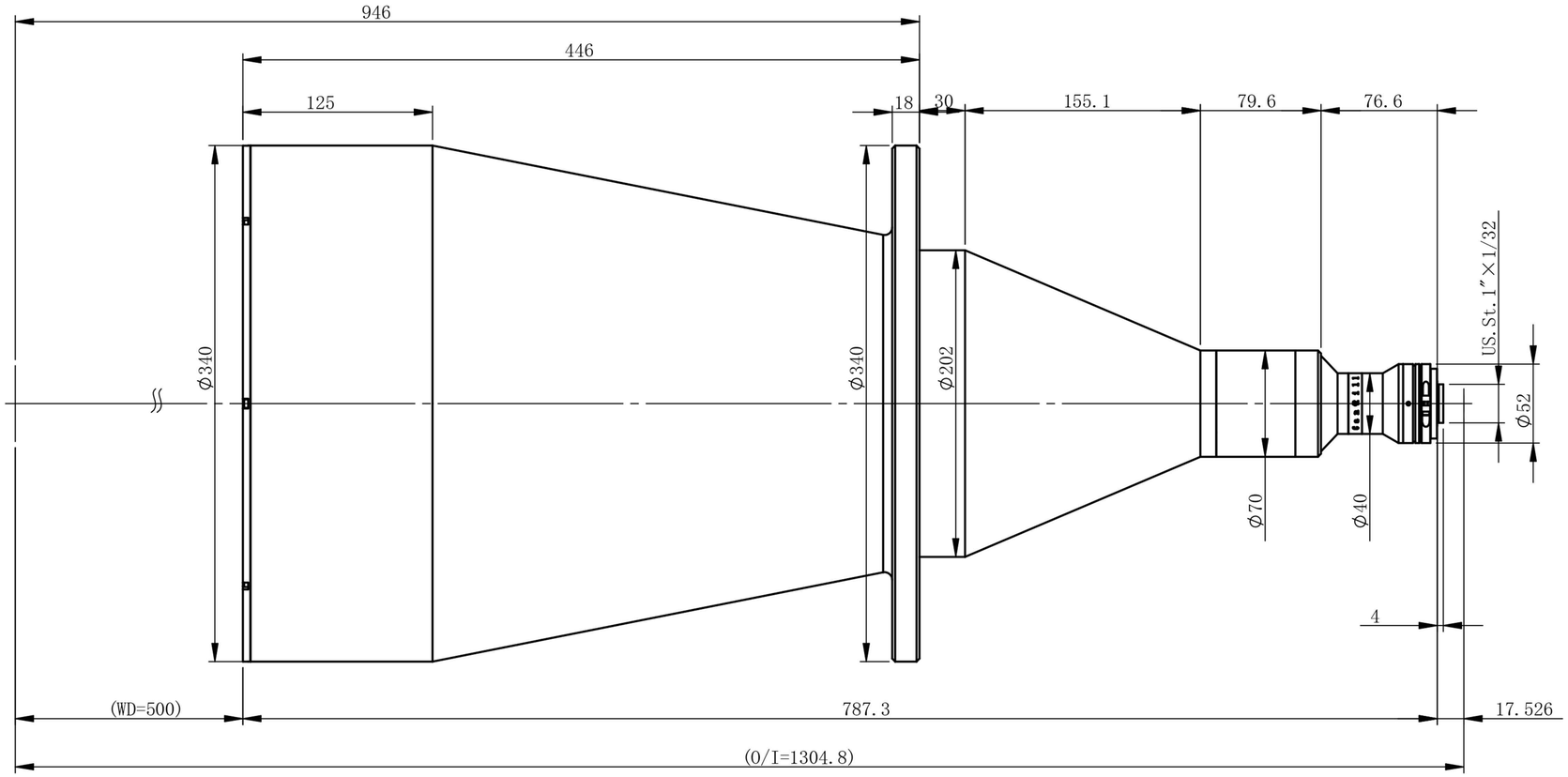

主要参数

光学结构	双远心
倍率	0.0597
物方视野	Φ309.9mm
像方视野	Φ18.5mm
工作距离	500mm±3%
远心度	<0.04°(0.06°)
景深	199.6mm
光圈	F6.5
分辨力	71.9μm
像方MTF	>0.3@160lp/mm
光学畸变	<0.043%(0.062%)

测量范围：

1.1'	14.2×10.4	237.9×174.2mm
1'	13.1×8.8	219.4×147.4mm
2/3'	8.45×7.07	141.5×118.4mm
1/1.8'	7.2×5.3	120.6×88.8mm

标记	处数	分区	更改文件号	签名	年月日	阶段标记	重量	比例
设计			标准化					
校核			工艺					
主管设计			审核					
			批准			共 张 第 张	版本	

双翌 SHUANGYI

深圳市双翌光电科技有限公司

DT-HR00597X500-N-25M-CR

替代

零件代号 | 借(通)用件登记 | 描图 | 描校 | 旧底图总号 | 底图总号 | 签字 | 日期