DT-HR03X110-N-10M-CR

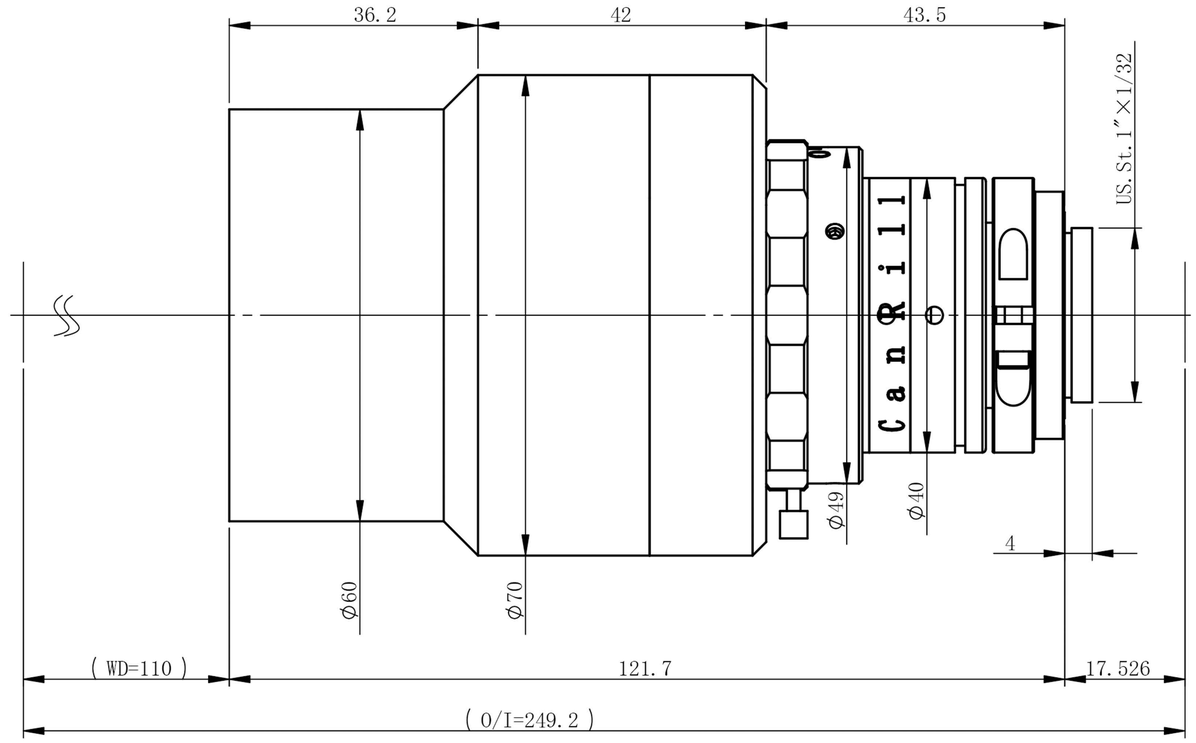

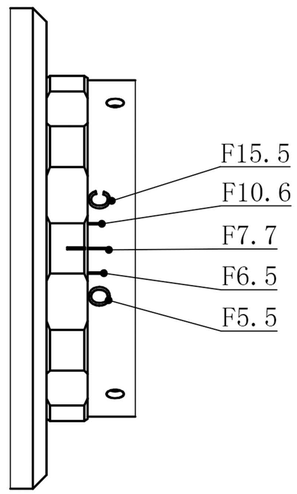

主要参数

光学结构	双远心
倍率	0.3
物方视野	Φ36.7mm
像方视野	Φ11mm
工作距离	110mm±3%
远心度	<0.03°(0.09°)
景深	8-26.2mm
光圈	F6.5-F21.3
分辨力	14.30-46.82μm
像方MTF	>0.3@160-491p/mm
光学畸变	<0.076%(0.10%)
测量范围：	

2/3’	8.45×7.07	28.2×23.6mm
1/1.8’	7.2×5.3	24.0×17.7mm
1/2’	6.4×4.8	21.3×16.0mm
1/2.3’	6.2×4.6	20.7×15.3mm

标记	处数	分区	更改文件号	签名	年月日	双翌 SHUANGYI		深圳市双翌光电科技有限公司
设计			标准化			阶段标记	重量	比例 DT-HR03X110-N-10M-CR
校核			工艺					
主管设计			审核					
			批准			共 张 第 张	版本	替代

零件代号
借(通)用件登记
描图
描校
旧底图总号
底图总号
签字
日期