DT-HR02X138-N-10M-CR

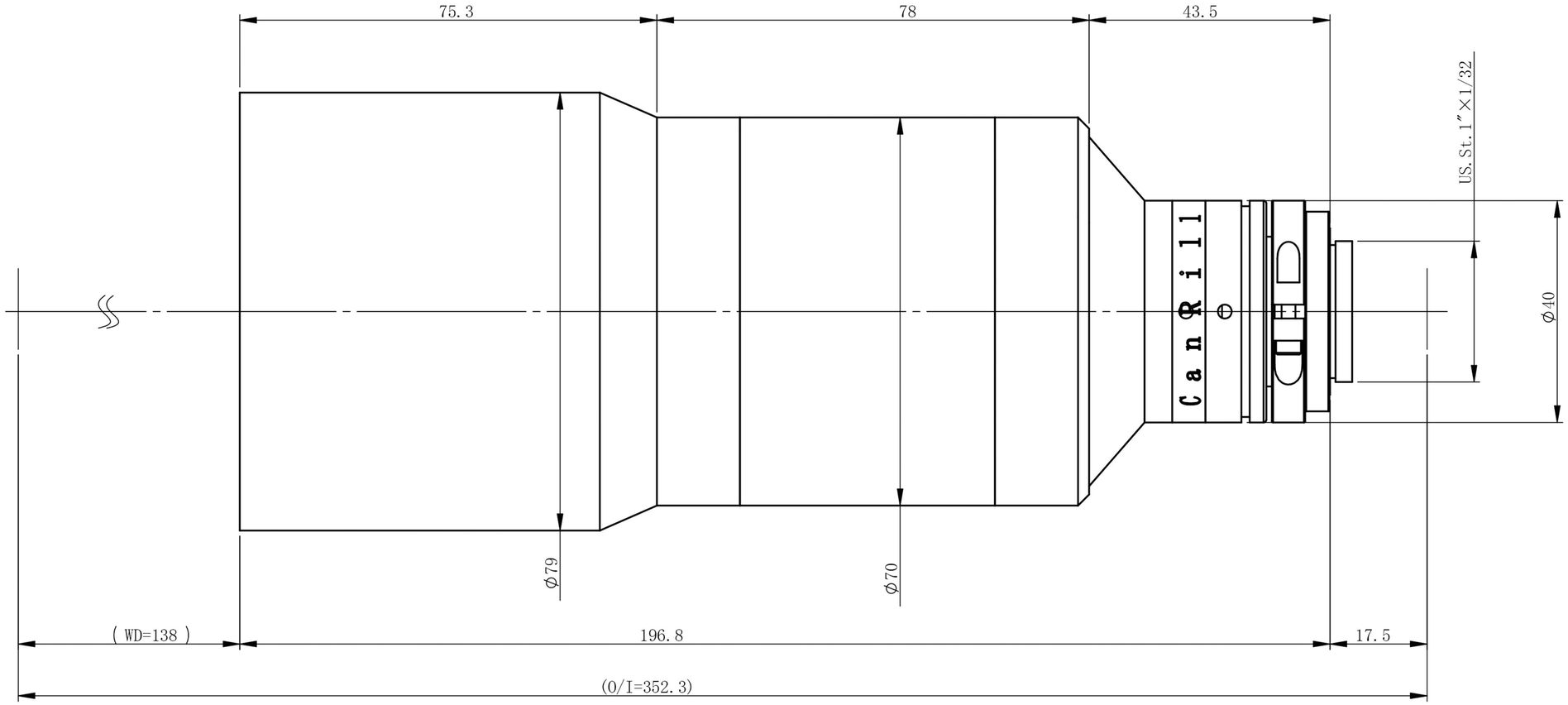

主要参数

光学结构	双远心
倍率	0.2
物方视野	Φ55.0mm
像方视野	Φ11mm
工作距离	138mm±3%
远心度	<0.04°(0.1°)
景深	22.0mm
光圈	F8
分辨力	26.4μm
像方MTF	>0.3@130lp/mm
光学畸变	<0.036%(0.10%)

测量范围：

2/3’	8.45×7.07	42.3×35.4mm
1/1.8’	7.2×5.3	36.0×26.5mm
1/2’	6.4×4.8	32.0×24.0mm
1/2.3’	6.2×4.6	31.0×23.0mm

零件代号

借(通)用件登记

描图

描校

旧底图总号

底图总号

签字

日期

标记	处数	分区	更改文件号	签名	年月日
设计			标准化		
校核			工艺		
主管设计			审核		
			批准		

双翌 SHUANGYI

深圳市双翌光电科技有限公司

阶段标记	重量	比例

DT-HR02X138-N-10M-CR

共 张 第 张 | 版本 | 替代