DT-HR01X250-N-10M-CR

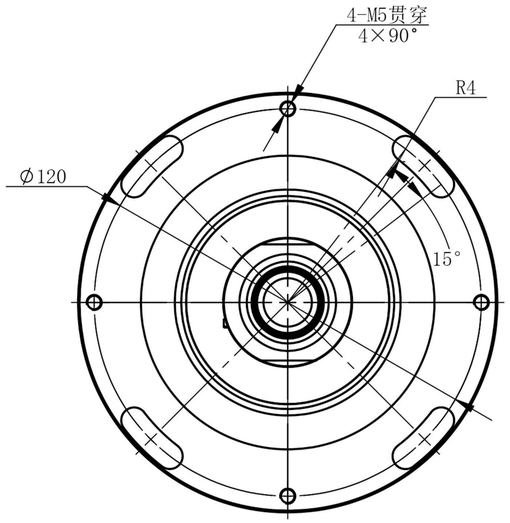

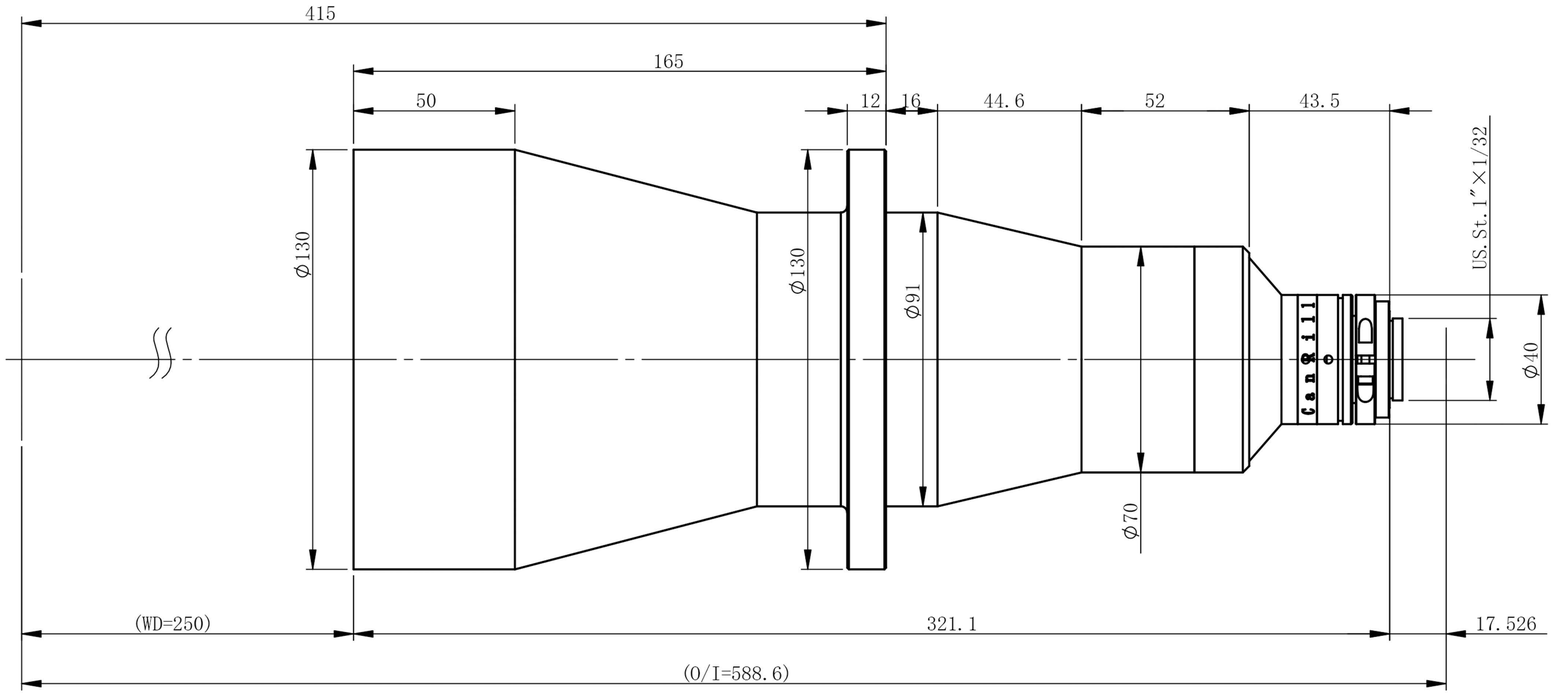

主要参数

光学结构		双远心
倍率		0.1
物方视野		Φ110.0mm
像方视野		Φ11mm
工作距离		250mm±3%
远心度		<0.04°(0.06°)
景深		88.2mm
光圈		F8
分辨力		52.9μm
像方MTF		>0.3@130lp/mm
光学畸变		<0.065%(0.100%)
测量范围：		
2/3’	8.45×7.07	84.5×70.7mm
1/1.8’	7.2×5.3	72.0×53.0mm
1/2’	6.4×4.8	64.0×48.0mm
1/2.3’	6.2×4.6	62.0×46.0mm

零件代号
借(通)用件登记
描图
描校
旧底图总号
底图总号
签字
日期

标记	处数	分区	更改文件号	签名	年月日	阶段标记	重量	比例
设计			标准化					
校核			工艺					
主管设计			审核					
			批准			共 张 第 张	版本	

双翌 SHUANGYI

深圳市双翌光电科技有限公司

DT-HR01X250-N-10M-CR

替代