DT-HR00462X410-N-10M-CR

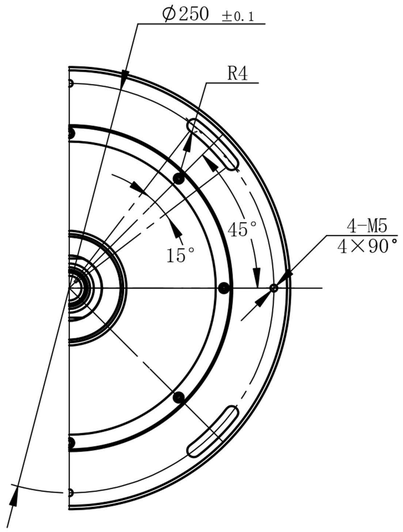

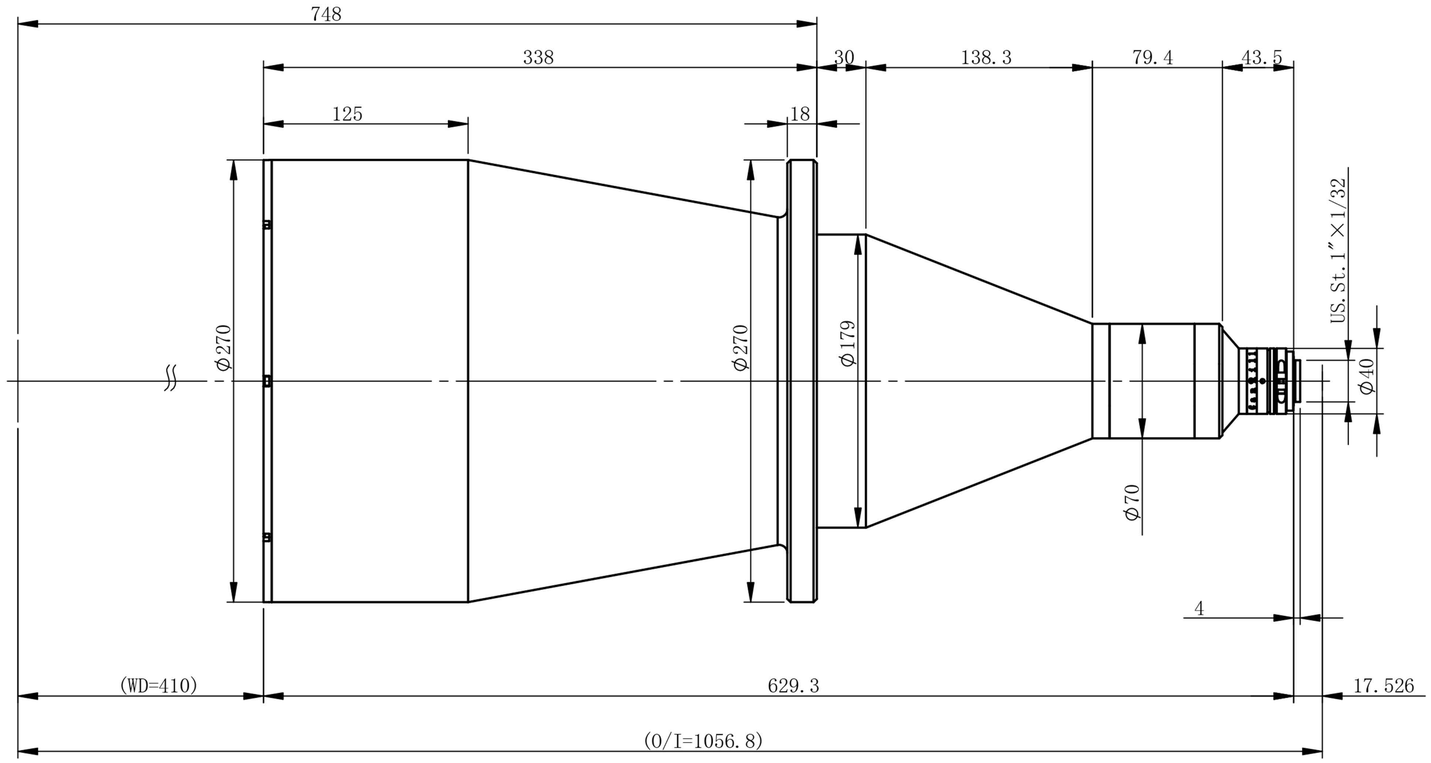

主要参数

光学结构	双远心
倍率	0.0462
物方视野	Φ238.1mm
像方视野	Φ11mm
工作距离	410mm±3%
远心度	<0.04°(0.06°)
景深	392.8mm
光圈	F8
分辨力	114.2μm
像方MTF	>0.3@130lp/mm
光学畸变	<0.060%(0.083%)
测量范围：	
2/3' 8.45×7.07	182.9×153.0mm
1/1.8' 7.2×5.3	155.8×114.7mm
1/2' 6.4×4.8	138.5×103.9mm
1/2.3' 6.2×4.6	134.2×99.6mm

零件代号
借(通)用件登记
描图
描校
旧底图总号
底图总号
签字
日期

标记	处数	分区	更改文件号	签名	年月日	双翌 SHUANGYI	深圳市双翌光电科技有限公司
设计			标准化			阶段标记 / 重量 / 比例	DT-HR00462X410-N-10M-CR
校核			工艺				
主管设计			审核				
			批准			共 张 第 张 / 版本	替代