DT-HR00355X500-N-10M-CR

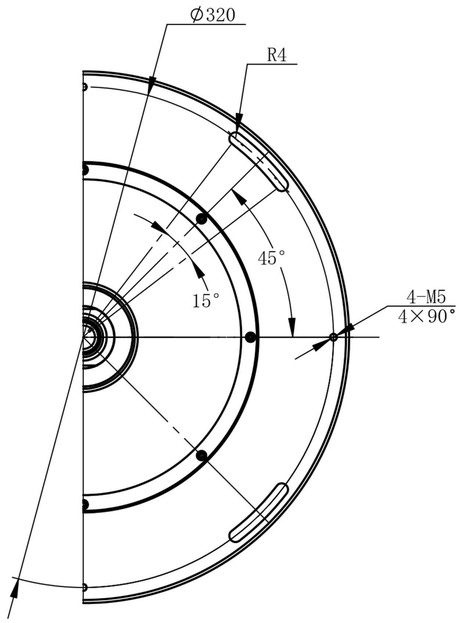

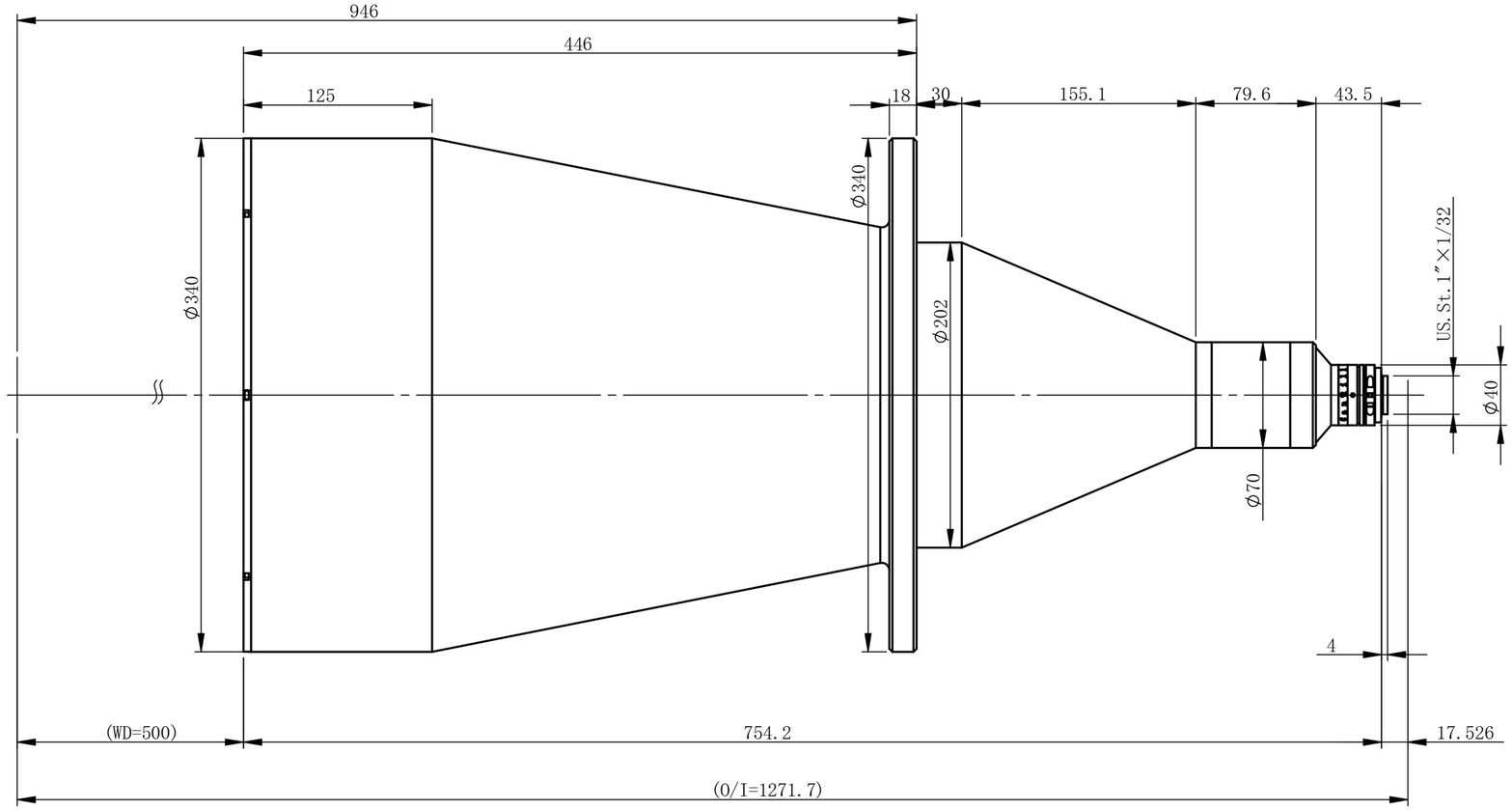

主要参数

光学结构	双远心
倍率	0.0355
物方视野	Φ309.9mm
像方视野	Φ11mm
工作距离	500mm±3%
远心度	<0.04°(0.06°)
景深	666.1mm
光圈	F8
分辨力	148.7μm
像方MTF	>0.3@130lp/mm
光学畸变	<0.065%(0.100%)
测量范围：	
2/3’ 8.45×7.07	238.0×199.2mm
1/1.8’ 7.2×5.3	202.8×149.3mm
1/2’ 6.4×4.8	180.3×135.2mm
1/2.3’ 6.2×4.6	174.6×129.6mm

标记	处数	分区	更改文件号	签名	年月日
设计			标准化		
校核			工艺		
主管设计			审核		
			批准		

双翌 SHUANGYI

深圳市双翌光电科技有限公司

阶段标记 | 重量 | 比例

DT-HR00355X500-N-10M-CR

共 张 第 张 | 版本 | 替代

零件代号 | 借(通)用件登记 | 描图 | 描校 | 旧底图总号 | 底图总号 | 签字 | 日期