DT-HR00282X700-N-10M-CR

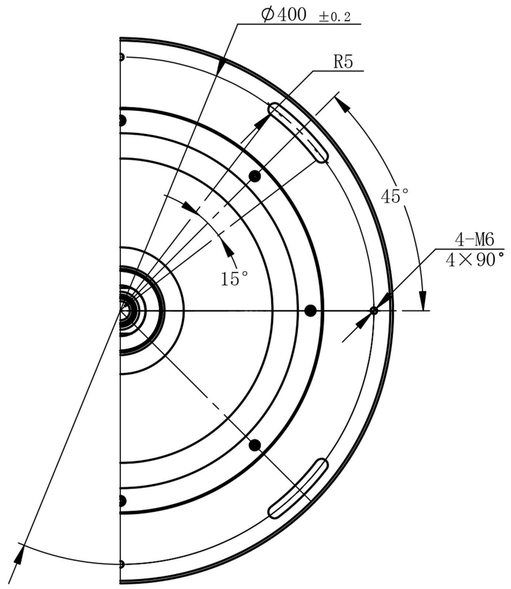

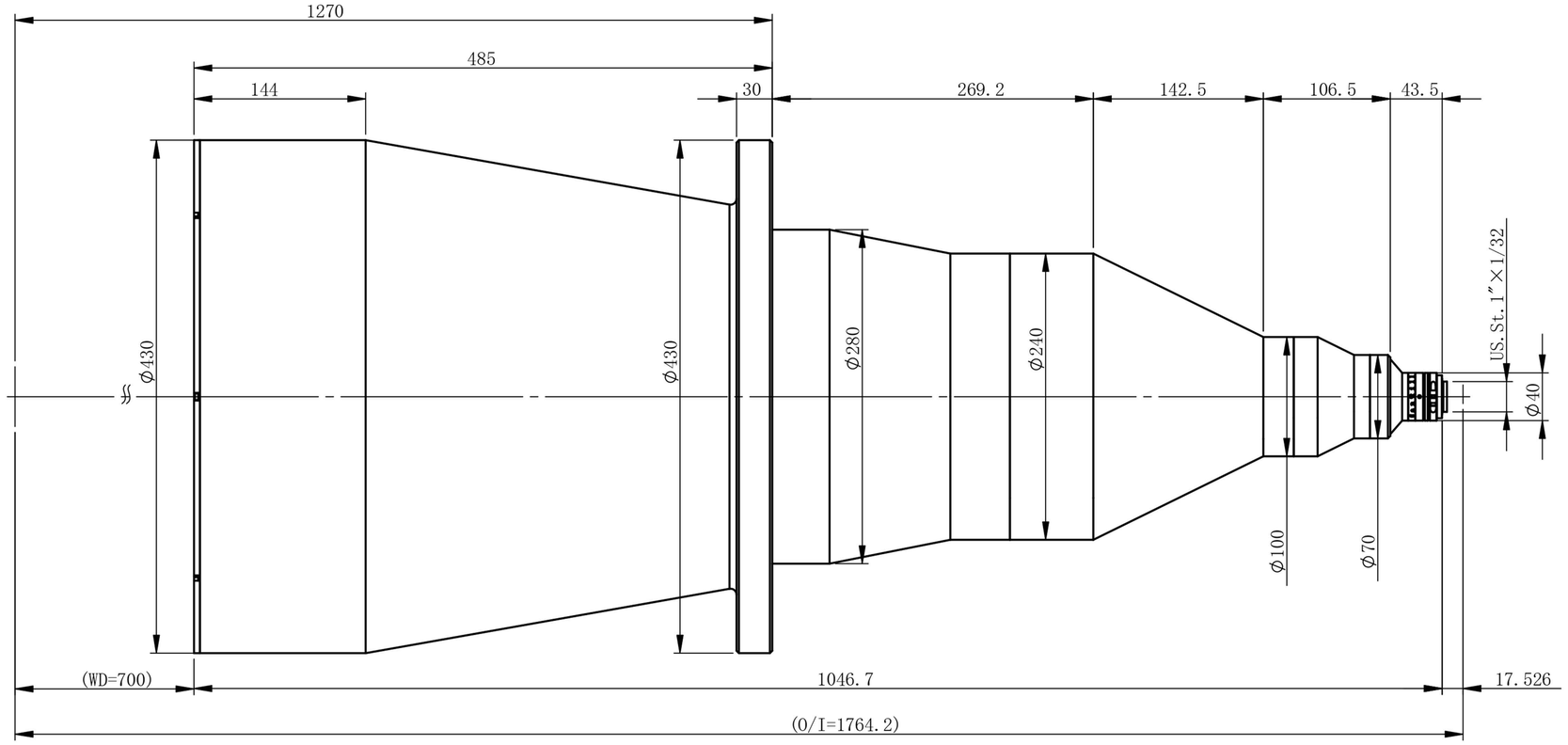

主要参数

光学结构	双远心
倍率	0.0282
物方视野	Φ390.1mm
像方视野	Φ11mm
工作距离	700mm±3%
远心度	<0.04°(0.06°)
景深	1028.8mm
光圈	F8
分辨力	187.5μm
像方MTF	>0.3@130lp/mm
光学畸变	<0.065%(0.100%)
测量范围：	

2/3’	8.45×7.07	299.6×250.7mm
1/1.8’	7.2×5.3	255.3×187.9mm
1/2’	6.4×4.8	227.0×170.2mm
1/2.3’	6.2×4.6	219.9×163.1mm

零件代号
借(通)用件登记
描图
描校
旧底图总号
底图总号
签字
日期

标记	处数	分区	更改文件号	签名	年月日
设计			标准化		
校核			工艺		
主管设计			审核		
			批准		

双翌 SHUANGYI

深圳市双翌光电科技有限公司

阶段标记	重量	比例

DT-HR00282X700-N-10M-CR

共 张 第 张 | 版本 | 替代