DT-HR01X180-N-5M-CR

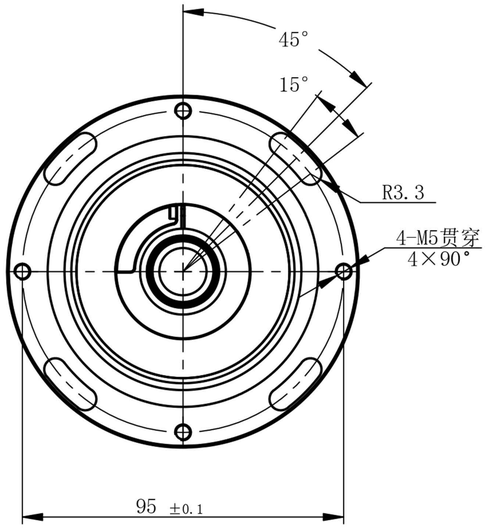

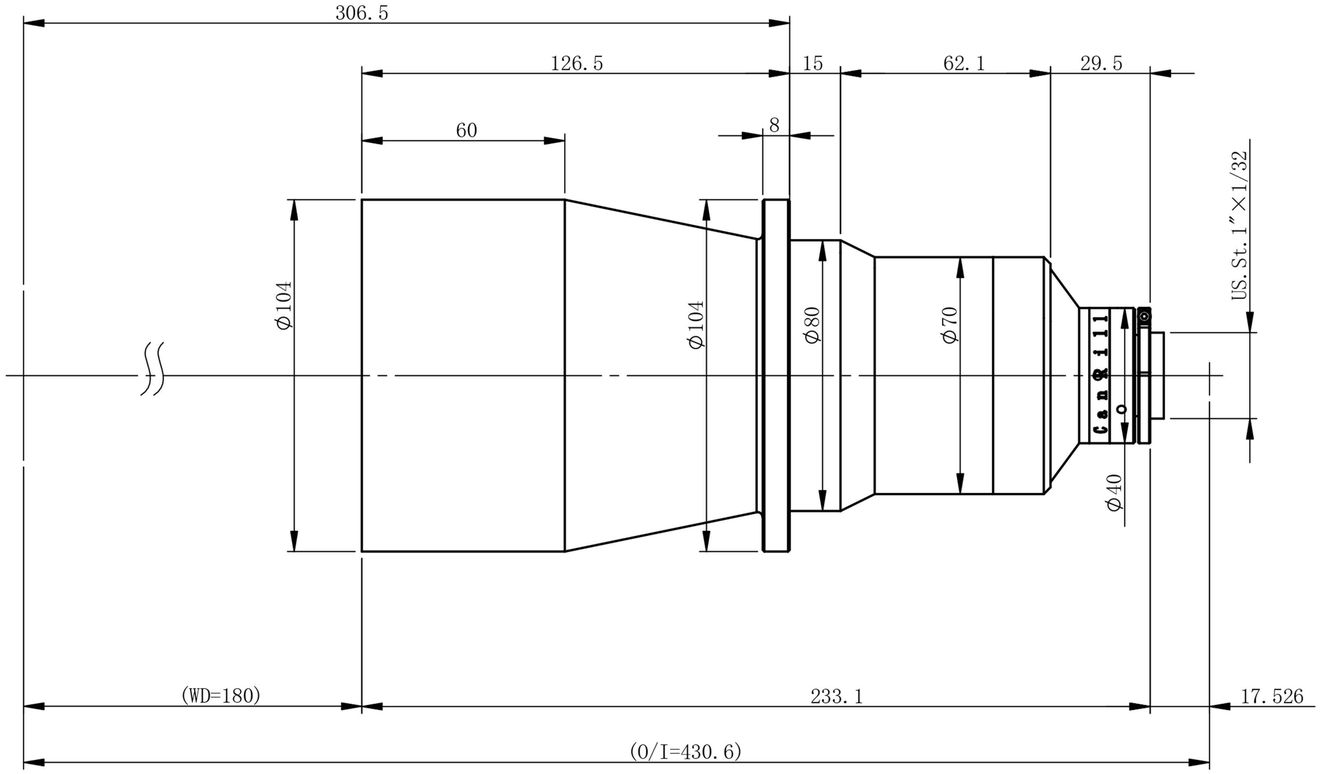

主要参数

光学结构	双远心
倍率	0.1
物方视野	Φ80mm
像方视野	Φ8mm
工作距离	180mm±3%
远心度	<0.03°(0.07°)
景深	61.0mm
光圈	F5.5
分辨力	36.26μm
像方MTF	>0.3@185lp/mm
光学畸变	<0.092%(0.163%)
测量范围：	
1/2’ 6.4×4.8	64×48mm
1/2.3’ 6.2×4.6	62×46mm
1/2.5’ 5.8×4.3	58×43mm
1/3’ 4.8×3.6	48×36mm

零件代号
借(通)用件登记
描图
描校
旧底图总号
底图总号
签字
日期

标记	处数	分区	更改文件号	签名	年月日	阶段标记	重量	比例
设计			标准化					
校核			工艺					
主管设计			审核					
			批准			共 张 第 张	版本	

双翌 SHUANGYI

深圳市双翌光电科技有限公司

DT-HR01X180-N-5M-CR

替代