DT-HR00656X260-N-5M-CR

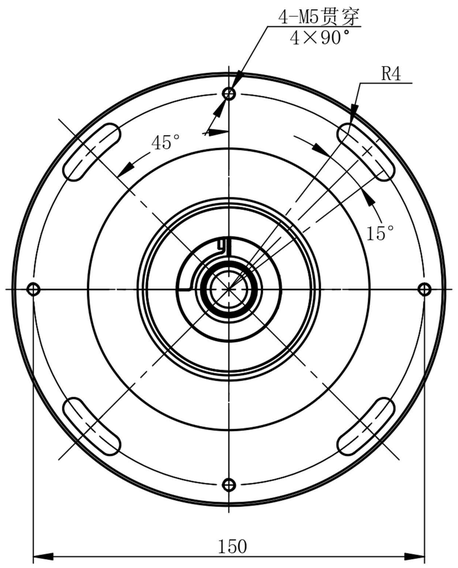

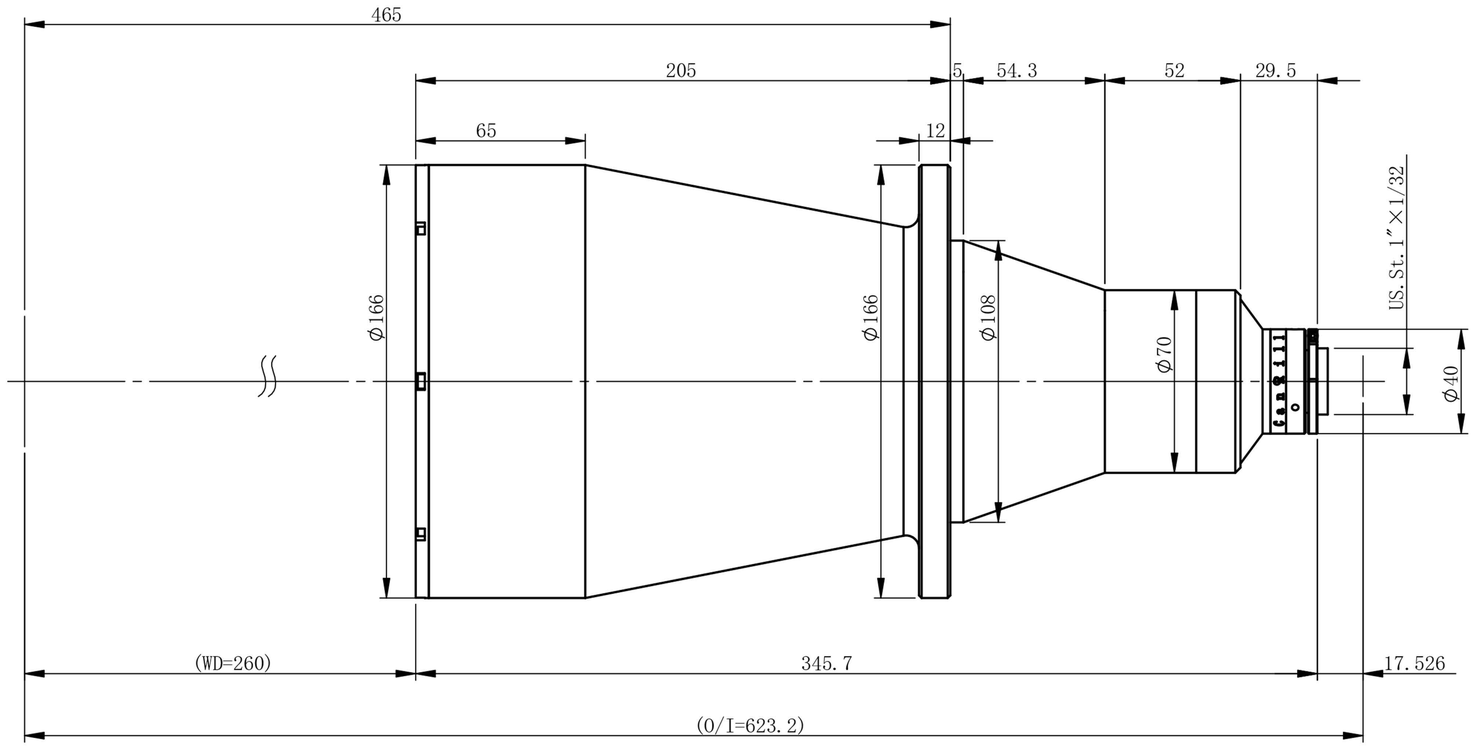

主要参数

光学结构	双远心
倍率	0.0656
物方视野	Φ122.0mm
像方视野	Φ8mm
工作距离	260mm±3%
远心度	<0.04°(0.06°)
景深	142.1mm
光圈	F5.5
分辨力	55.4μm
像方MTF	>0.3@185lp/mm
光学畸变	<0.090%(0.143%)
测量范围：	
1/2’ 6.4×4.8	97.6×73.2mm
1/2.3’ 6.2×4.6	94.5×70.1mm
1/2.5’ 5.8×4.3	88.4×65.5mm
1/3’ 4.8×3.6	73.2×54.9mm

零件代号
借(通)用件登记
描图
描校
旧底图总号
底图总号
签字
日期

标记	处数	分区	更改文件号	签名	年月日	双翌 SHUANGYI	深圳市双翌光电科技有限公司
设计			标准化			阶段标记 / 重量 / 比例	DT-HR00656X260-N-5M-CR
校核			工艺				
主管设计			审核				
			批准			共 张 第 张 / 版本	替代