DT-HR00528X320-N-5M-CR

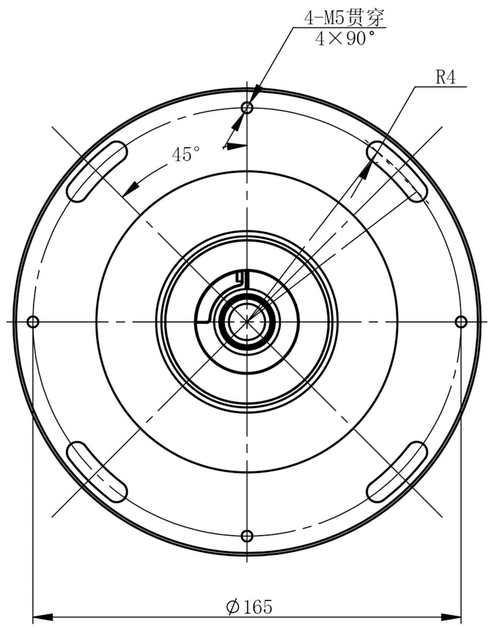

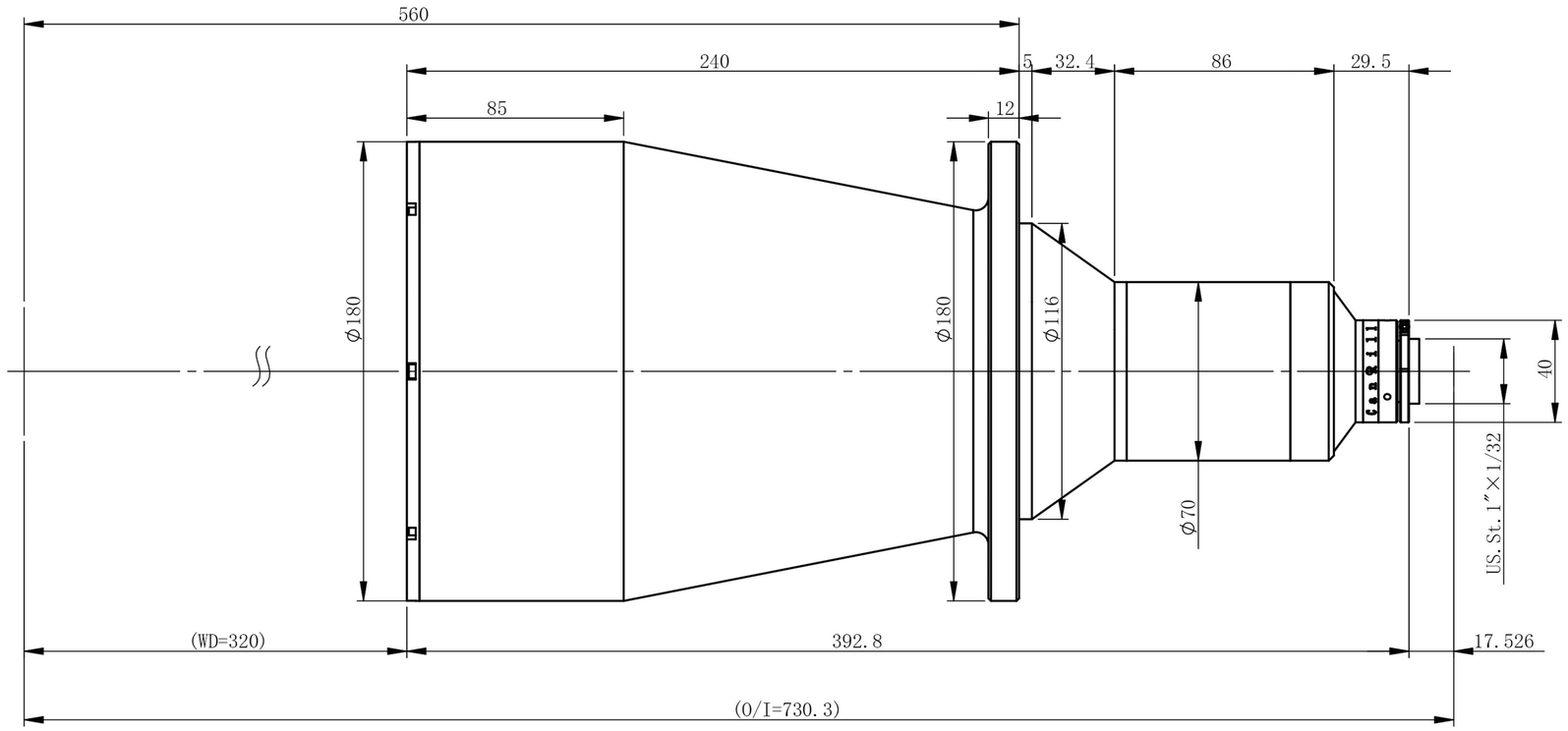

主要参数

光学结构	双远心
倍率	0.0528
物方视野	Φ151.5mm
像方视野	Φ8mm
工作距离	320mm±3%
远心度	<0.04°(0.07°)
景深	218.8mm
光圈	F5.5
分辨力	68.56μm
像方MTF	>0.3@185lp/mm
光学畸变	<0.096%(0.122%)
测量范围：	
1/2’ 6.4×4.8	121.2×90.9mm
1/2.3’ 6.2×4.6	117.4×87.1mm
1/2.5’ 5.8×4.3	109.8×81.4mm
1/3’ 4.8×3.6	90.9×68.2mm

标记	处数	分区	更改文件号	签名	年月日
设计			标准化		
校核			工艺		
主管设计			审核		
			批准		

双翌 SHUANGYI

深圳市双翌光电科技有限公司

阶段标记	重量	比例

DT-HR00528X320-N-5M-CR

共 张 第 张 版本 替代

零件代号 | 借(通)用件登记 | 描图 | 描校 | 旧底图总号 | 底图总号 | 签字 | 日期