DT-HR00411X400-N-5M-CR

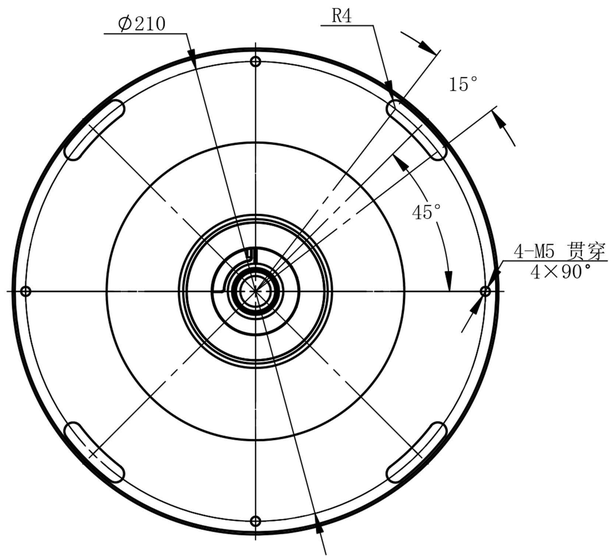


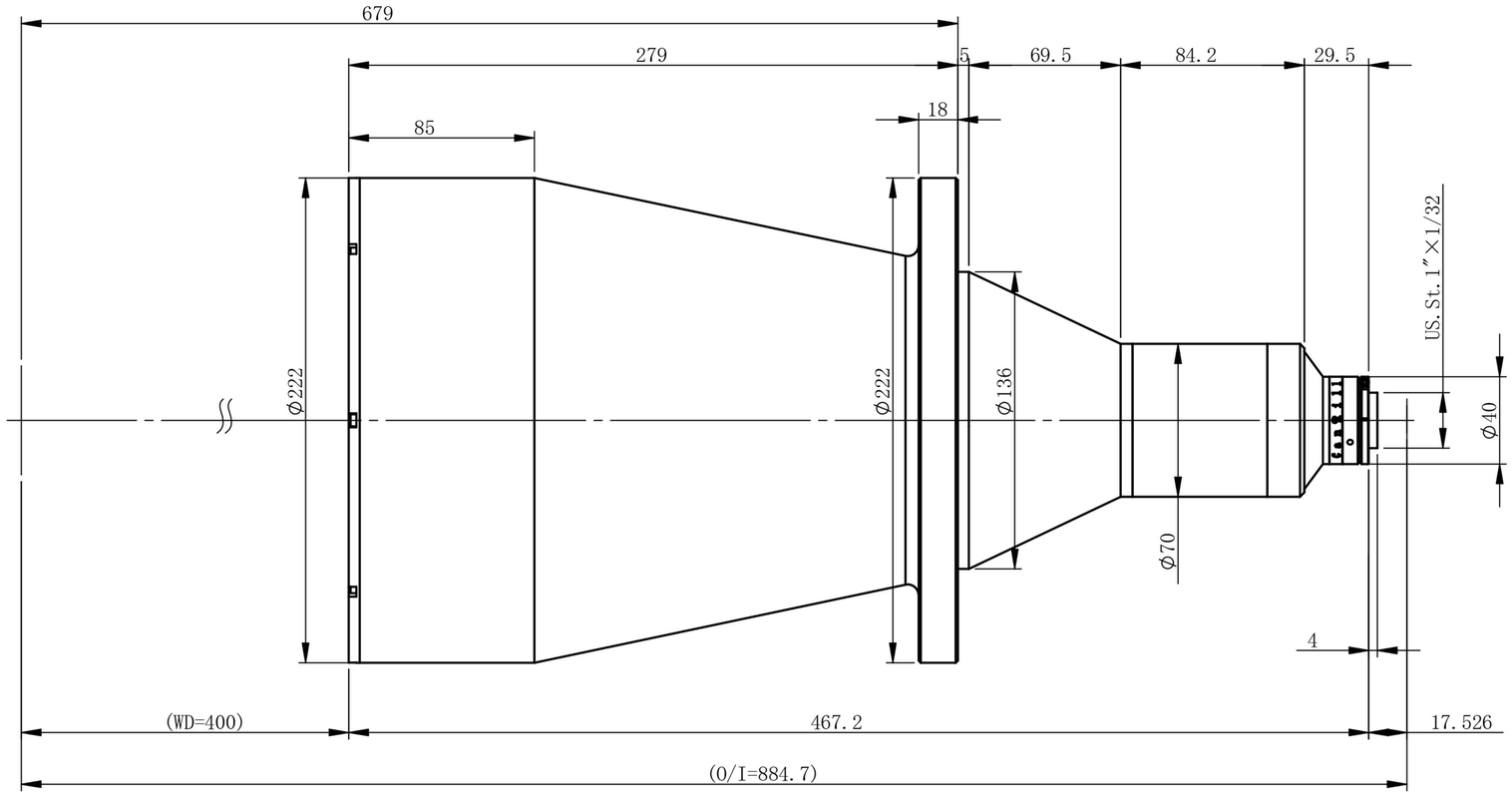


## 主要参数

| | |
|---|---|
| 光学结构 | 双远心 |
| 倍率 | 0.0411 |
| 物方视野 | Φ194.6mm |
| 像方视野 | Φ8mm |
| 工作距离 | 400mm±3% |
| 远心度 | <0.04°(0.06°) |
| 景深 | 358.7mm |
| 光圈 | F5.5 |
| 分辨力 | 88.29μm |
| 像方MTF | >0.3@185lp/mm |
| 光学畸变 | <0.097%(0.121%) |
| 测量范围： | |

| | | |
|---|---|---|
| 1/2’ | 6.4×4.8 | 155.7×116.8mm |
| 1/2.3’ | 6.2×4.6 | 150.9×111.9mm |
| 1/2.5’ | 5.8×4.3 | 141.1×104.6mm |
| 1/3’ | 4.8×3.6 | 116.8×87.6mm |

| 标记 | 处数 | 分区 | 更改文件号 | 签名 | 年月日 |
|---|---|---|---|---|---|
| 设计 | | | 标准化 | | |
| 校核 | | | 工艺 | | |
| 主管设计 | | | 审核 | | |
| | | | 批准 | | |

双翌 SHUANGYI

深圳市双翌光电科技有限公司

| 阶段标记 | 重量 | 比例 |
|---|---|---|
| | | |

DT-HR00411X400-N-5M-CR

共 张 第 张 版本 替代

零件代号 | 借(通)用件登记 | 描图 | 描校 | 旧底图总号 | 底图总号 | 签字 | 日期