DT-HR00336X410-N-5M-CR

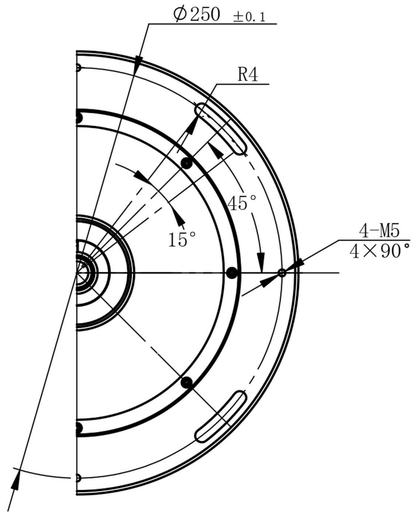

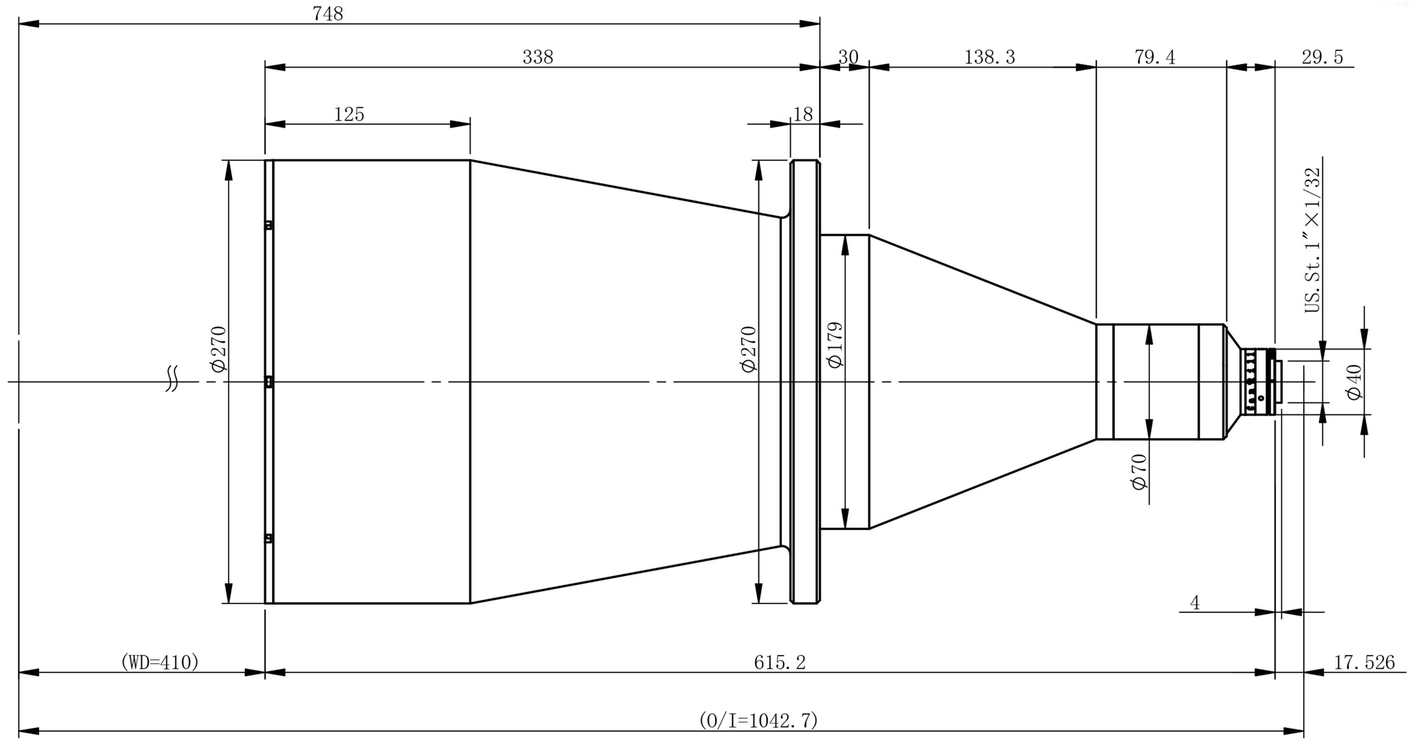

主要参数

光学结构	双远心
倍率	0.0336
物方视野	Φ238.1mm
像方视野	Φ8mm
工作距离	410mm±3%
远心度	<0.04°(0.07°)
景深	512.8mm
光圈	F5.5
分辨力	107.9μm
像方MTF	>0.3@185lp/mm
光学畸变	<0.090%(0.113%)
测量范围：	
1/2’ 6.4×4.8	190.5×142.9mm
1/2.3’ 6.2×4.6	184.5×136.9mm
1/2.5’ 5.8×4.3	172.6×128.0mm
1/3’ 4.8×3.6	142.9×107.1mm

零件代号
借(通)用件登记
描图
描校
旧底图总号
底图总号
签字
日期

标记	处数	分区	更改文件号	签名	年月日
设计			标准化		
校核			工艺		
主管设计			审核		
			批准		

双翌 SHUANGYI

深圳市双翌光电科技有限公司

阶段标记	重量	比例

DT-HR00336X410-N-5M-CR

共 张 第 张 版本 替代