DT-HR00299X410-N-5M-CR

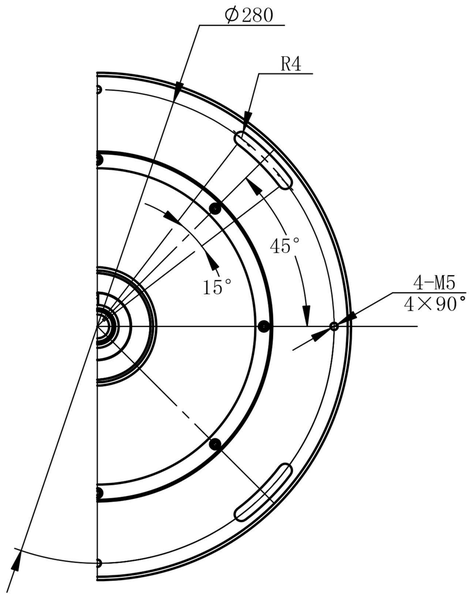

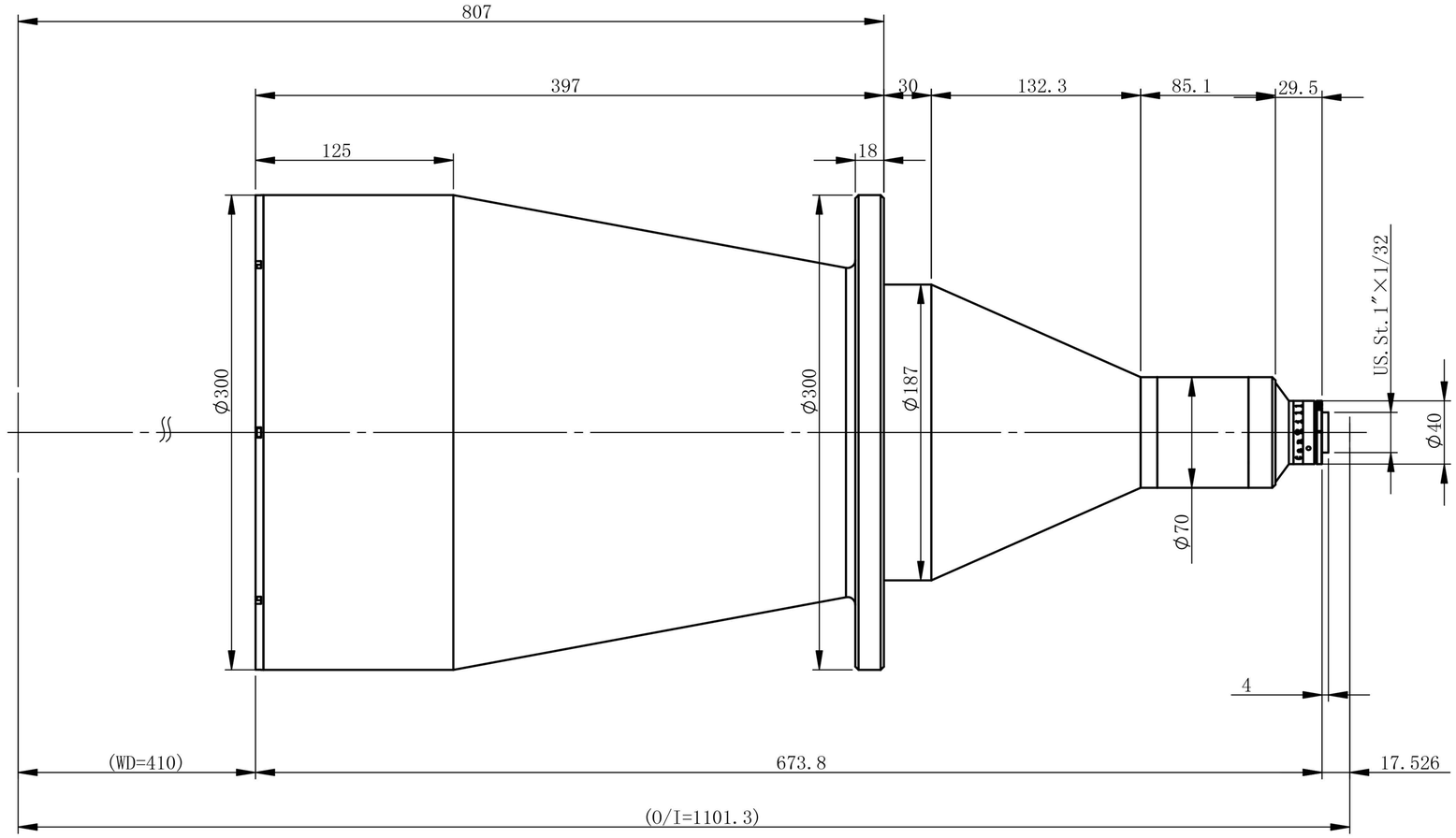

主要参数

光学结构	双远心
倍率	0.0299
物方视野	Φ267.6mm
像方视野	Φ8mm
工作距离	410mm±3%
远心度	<0.04°(0.06°)
景深	634.2mm
光圈	F5.5
分辨力	121.3μm
像方MTF	>0.3@185lp/mm
光学畸变	<0.100%(0.113%)
测量范围：	
1/2’ 6.4×4.8	214.0×160.5mm
1/2.3’ 6.2×4.6	207.4×153.8mm
1/2.5’ 5.8×4.3	194.0×143.8mm
1/3’ 4.8×3.6	160.5×120.4mm

标记	处数	分区	更改文件号	签名	年月日	双翌 SHUANGYI	深圳市双翌光电科技有限公司
设计			标准化			阶段标记 / 重量 / 比例	DT-HR00299X410-N-5M-CR
校核			工艺				
主管设计			审核				
			批准			共 张 第 张 / 版本	替代

零件代号 | 借(通)用件登记 | 描图 | 描校 | 旧底图总号 | 底图总号 | 签字 | 日期