海康系列 GigE千兆网工业相机

产品介绍

千兆以太网面阵工业相机，它采用高性能的感光芯片，通过GigE数据接口进行图像数据的传输，可以和任何满足GigE Vision和GenICam标准的应用开发工具兼容，最大1Gb/s的传输速率可以满足大多数工业应用中的对传输速率的要求，能稳定工作在各种恶劣的环境中，是一款高可靠性、高性价比的面阵工业相机。

产品特点

- 安装简单，操作方便，支持：
- 千兆以太网接口最大传输距离可到100m。
- 256MB板载缓存用于突发模式下数据传输或图像重传。
- 支持软件触发/硬件触发/软硬混合触发/自由运行等多种模式。
- 支持锐度，降噪，伽马校正，查找表，黑电平校正，亮度，对比度等ISP功能。
- 新一代外观结构设计。
- 支持多种图像数据格式输出，ROI，Bining，镜像等。
- 符合GigE Vision V2.0协议和GeniCam标准。
- 支持PoE供电（选配），DC9V~24V宽压供电。
- 符合CE,FCC,UL,RoHS认证。

产品型号说明

GigE Industrial Cameras

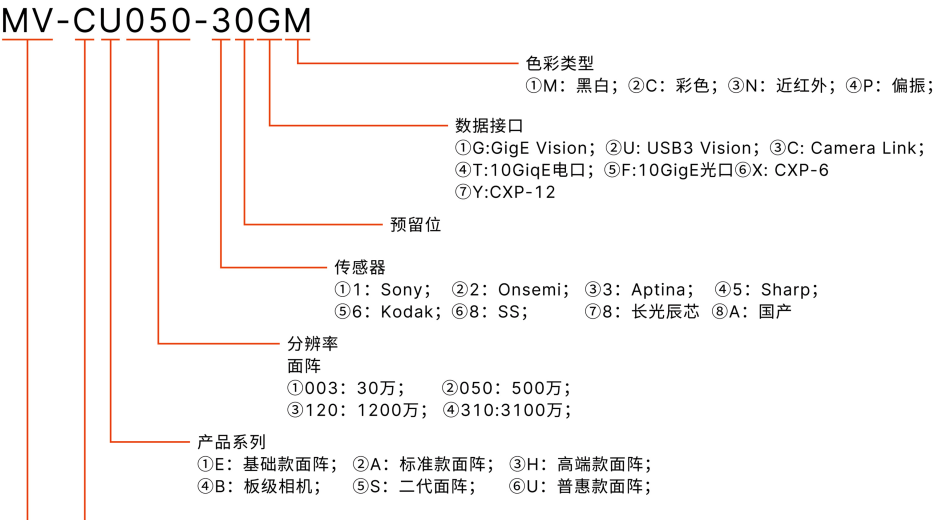

MV-CU050-30GM

色彩类型
①M：黑白；②C：彩色；③N：近红外；④P：偏振；

数据接口
①G:GigE Vision；②U: USB3 Vision；③C: Camera Link；
④T:10GiqE电口；⑤F:10GigE光口⑥X: CXP-6
⑦Y:CXP-12

预留位

传感器
①1：Sony；②2：Onsemi；③3：Aptina；④5：Sharp；
⑤6：Kodak；⑥8：SS；⑦8：长光辰芯 ⑧A：国产

分辨率
面阵
①003：30万；②050：500万；
③120：1200万；④310:3100万；

产品系列
①E：基础款面阵；②A：标准款面阵；③H：高端款面阵；
④B：板级相机；⑤S：二代面阵；⑥U：普惠款面阵；

产品隶属
C=工业相机

产品大类
MV=机器视觉

产品规格说明

型号	分辨率	帧率	传感器型号	像元素(um)	靶面	快门	序号	接口
MV-CU013-AOGM	1280*1024	91.3	-	4.8*4.8	1/2"	全局	①	GigE
MV-CU050-30GM	2592*1944	24	AR0521	2.2*2.2	1/2.5"	滚动	②	GigE
MV-CS050-10GM	2448*2048	24.2	IMX264	3.48*3.48	2/3"	全局	③	GigE
MV-CU060-10GM	3072*2048	19.1	IMX178	2.4*2.4	1/1.8"	滚动	④	GigE
MV-CU120-10UM	4024*3036	29.2	IMX226	1.85*1.85	1/1.7"	滚动	⑤	USB3.0
MV-CS200-10GM	5472*3648	5.9	IMX183	2.4*2.4	1"	滚动	⑥	GigE
MV-CH250-90GM	5120*5120	4.5	Gpixel GMAX0505	2.5*2.5	1.1"	全局	⑦	GigE

型号	MV-CU013-AOGM	MV-CU050-30GM	MV-CS050-10GM	MV-CU060-10GM
像素	1.3MP	5.0MP	5.0MP	6.0MP
信噪比	40.6dB	37dB	40dB	41.3dB
宽动态范围	54dB	63dB	72dB	71.3dB
数字I/O	6-pin P7 接口提供电源和 I/O：1 路光耦隔离输入（Line0）1 路光耦隔离输出（Line1），1 路双向可配置 I/O（Line2）			
图像格式	黑白:Mono8/10/10Packed			
增益	0dB~16dB	0dB~15dB	0dB~24dB	0dB~24dB
伽马	范围0~4，支持LUT			
快门曝光	10μs~10sec	21μs~1sec	超短：1μS~14S 标准：15μS~10S	52μS~10S
快门模式	支持自动曝光、手动曝光、一键曝光模式			
数据接口	Gigabit Ethernet（1000Mbit/s）兼容 Fast Ethernet（100Mbit/s）			
尺寸	29mm*29mm*42mm			
重量	100g	100g	100g	100g
供电方式	POE供电（选配）/通过Hirose接口直流供电，电压范围9V~24V			
功耗	12V≈1.8W	12V≈1.8W	12V≈2.6W	12V≈1.7W
镜头接口	C			
温度	存储温度：-30°C~70°C； 工作温度：0°C~+50°C			
湿度	20% ~ 95%RH 无冷凝			

型号	MV-CU120-10UM	MV-CS200-10GM	MV-CH250-90GM
像素	12MP	20MP	25MP
信噪比	40.3dB	41.5dB	36dB
宽动态范围	69.4dB	65.5dB	63dB
数字I/O	6-pin P7 接口提供电源和 I/O：1 路光耦隔离输入（Line0） 1 路光耦隔离输出（Line1），1 路双向可配置 I/O（Line2）		
图像格式	黑白:Mono8/10/10Packed		
增益	0dB˜24dB	0dB˜24dB	0dB˜24dB
伽马	范围0˜4，支持LUT		
快门曝光	20μs˜0.5sec	46μs˜2.5sec	12μs˜10sec
快门模式	支持自动曝光、手动曝光、一键曝光模式，支持 Global Reset 功能	支持自动曝光、手动曝光、一键曝光模式，支持 Rolling 和 Global Reset 模式	支持自动曝光、手动曝光 一键曝光模式
数据接口	USB3.0，兼容 USB2.0	Gigabit Ethernet（1000Mbit/s）兼容 Fast Ethernet（100Mbit/s）	
尺寸	29mm*29mm*30mm	29mm*29mm*42mm	29mm*44mm*59mm
重量	76g	100g	100g
供电方式	9 ~ 24 VDC，支持 USB 供电	POE供电（选配）/通过Hirose接口直流供电，电压范围9V˜24V	
功耗	5V≈1.9W（USB 3.0 供电）	12V≈1.8W	12V≈3.1W
镜头接口	C		
温度	存储温度：-30°C˜70°C；工作温度：0°C˜+50°C		
湿度	20% ~ 95%RH 无冷凝		

相机尺寸图：MV-CU013-AOGM

①

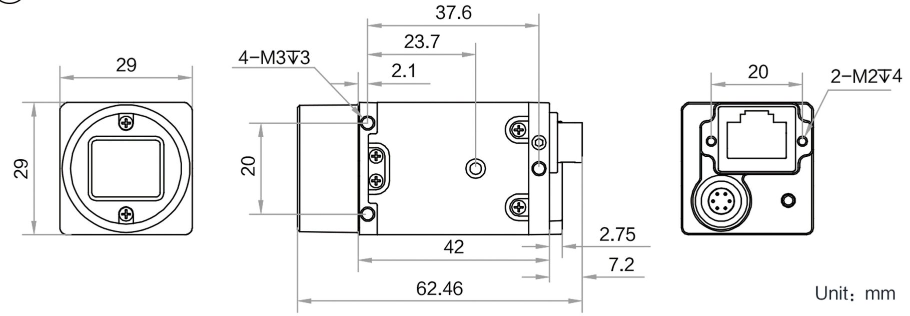
29
29
4−M3↧3
37.6
23.7
2.1
20
42
62.46
2.75
7.2
20
2−M2↧4
Unit：mm

相机尺寸图：MV-CU050-30GM

②

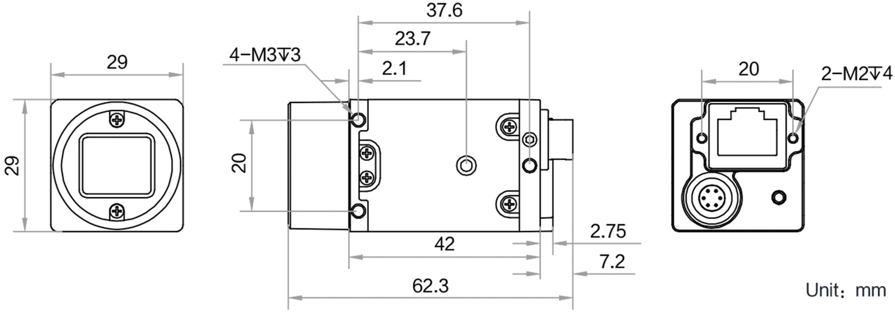
29
29
4-M3↧3
37.6
23.7
2.1
20
42
62.3
2.75
7.2
20
2-M2↧4

Unit：mm

相机尺寸图：MV-CS050-10GM

③

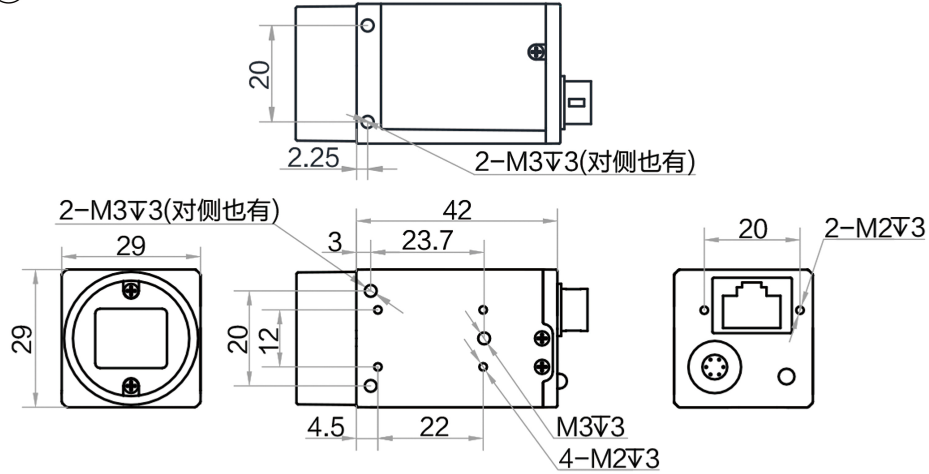
20
2.25
2-M3↧3(对侧也有)
2-M3↧3(对侧也有)
29
29
3
42
23.7
20
12
4.5
22
M3↧3
4-M2↧3
20
2-M2↧3

Unit：mm

相机尺寸图：MV-CU060-10GM

④

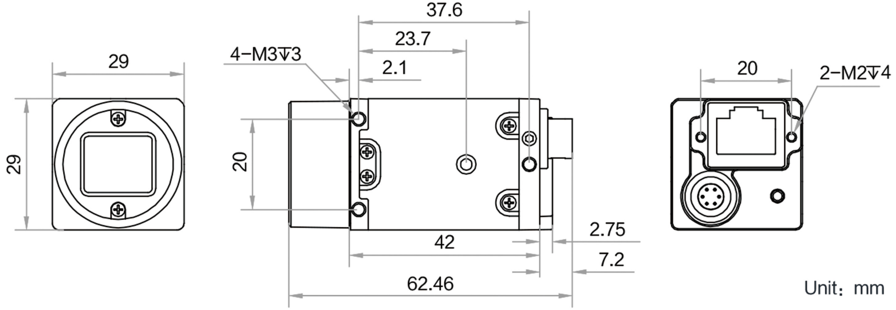
29
29
4-M3↧3
37.6
23.7
2.1
20
42
62.46
2.75
7.2
20
2-M2↧4
Unit：mm

相机尺寸图：MV-CU120-10UM

⑤

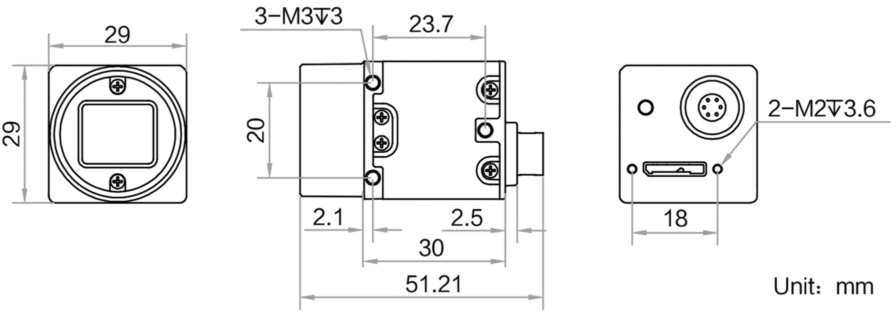
29
29
3-M3↧3
23.7
20
2.1
2.5
30
51.21
2-M2↧3.6
18
Unit：mm

相机尺寸图：MV-CS200-10GM

⑥

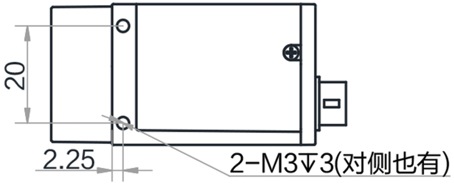
20
2.25
2-M3↧3(对侧也有)

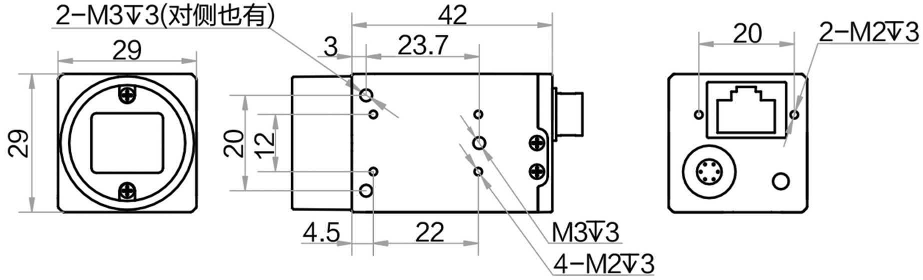
2-M3↧3(对侧也有)
42
29
3
23.7
20
2-M2↧3
29
20
12
4.5
22
M3↧3
4-M2↧3

Unit：mm

相机尺寸图：MV-CH250-90GM

⑦

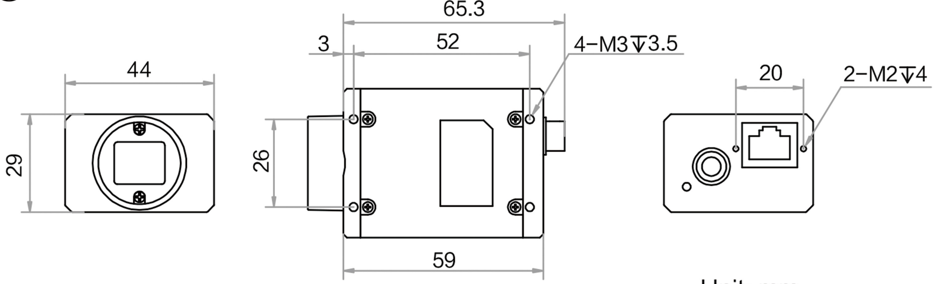
65.3
3
52
4-M3↧3.5
44
20
2-M2↧4
29
26
59

Unit: mm