CM系列 万兆网线阵工业相机

产品介绍

双翌线阵工业相机，采用国产芯片，GigE接口；4K高分辨率，最高可达28KHz的行频，大幅提高工业检测领域的生产效率和检测精度；集成多种ISP图像算法与功能，支持行触发、帧触发等外触发模式；双翌线阵工业相机是一款经济型产品，高性能低成本，为客户提升产品竞争力。

产品特点

- 安装简单，操作方便，支持：
- 最大传输距离可到100m。
- 支持自动和手动调节增益、曝光时间。
- 支持多相机同时工作，数量不限制，可任意组网。
- 支持手动调节Gamma校正、LUT等。
- 可靠的数据包重发功能，图像传输稳定可靠不丢帧。
- 相机内置色彩校正、gamma校正等ISP处理用于降低主机端处理要求。
- 符合GigE Vision V2.0协议和GeniCam标准。
- 万兆相机的有效带宽1200MByte，是千兆网的10倍，大大缩短了图像传输时间及延时。
- 搭载多款高像素和高帧率的面阵、线阵图像传感器，满足客户不同行业需求。

产品型号说明

10GigE Industrial Cameras

SY-10GEL83M

M：黑白相机
C：彩色相机

83：8192*2分辨率
163：16384*2分辨率

10GEL：万兆网线阵工业相机
GEL：千兆网线阵工业相机

产品规格

产品型号	颜色	传感器类型	分辨率	TDI	行频	靶面	最小曝光	像元尺寸	快门
SY-10GEL83C	彩色	CMOS	8192*3（RGB）	-	50KHz	57mm	0.004ms	7μm	全局
SY-10GEL83M	黑白	CMOS	8192*2	2	105KHz	57mm	0.004ms	7μm	全局
SY-10GEL163C	彩色	CMOS	16384*2（Bayer）	-	72KHz	57mm	0.004ms	3.5μm	全局
SY-10GEL163M	黑白	CMOS	16384*2	2	72KHz	57mm	0.004ms	3.5μm	全局

技术参数

型号	SY-10GEL83C	SY-10GEL83M	SY-10GEL163C	SY-10GEL163M
分辨率	8192*3（RGB）	8192*2	16384*2(Bayer)	16384*2
行频	50K	106K(8bit)/70K(12bit)	72KHz	72K(8bit)/48K(12bit)
像元尺寸	7*7μm	7*7μm	3.5*3.5μm	3.5*3.5μm
色彩规格	彩色	黑白	彩色	黑白
数据格式	RGB	Mono	Bayer	Mono
传感器尺寸	57mm（感光区域）	57mm（感光区域）	57mm（感光区域）	57mm（感光区域）
镜头接口	M72*0.75，法兰距12mm	M42*1.0，法兰距12mm	M42*1.0，法兰距12mm	M42*1.0，法兰距12mm
TDI	-	2	-	2
动态范围	65db			
外形尺寸	80*80*69.29mm（不含镜头座和后壳接口）			
数据位宽	8/12bits（相机输出给用户数据宽度）			
传输方式	GigE Vision V1.2、GenICam			
传输接口	万兆网口（万兆铜缆10GBase-T,兼容100M/1G/2.5/5G）			
功耗	<15W	<10W	<11W	
电源供电	12V±10%			
重量	＜800g		＜1300g	
温度	储存温度：-30°C~60°C；工作温度：0°C~50°C			
湿度	储存湿度：20~95%（无凝结）；工作湿度：20~80%（无凝结）			
其它功能	支持任意尺寸的ROI自定义分辨率、对比度和伽马调节、饱和度调节、白平衡校正、黑电平校正、自定义死点坐标校正、ISP图像处理加速、3D降噪、自定义LUT表、帧率调节、自定义相机名称等			
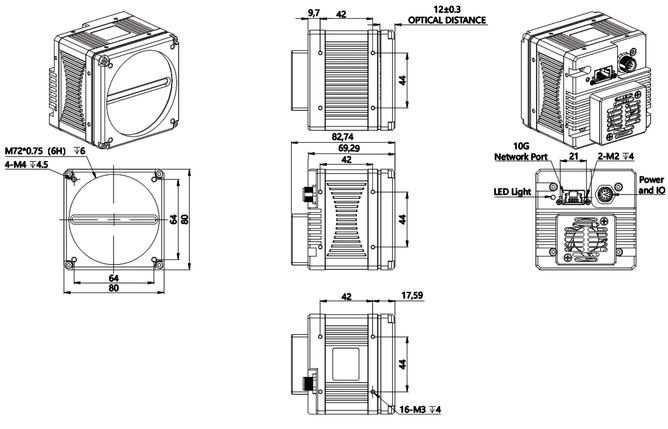
相机尺寸图