环形多方向无影光源RIR系列

环形多方向无影光源 RIR Series

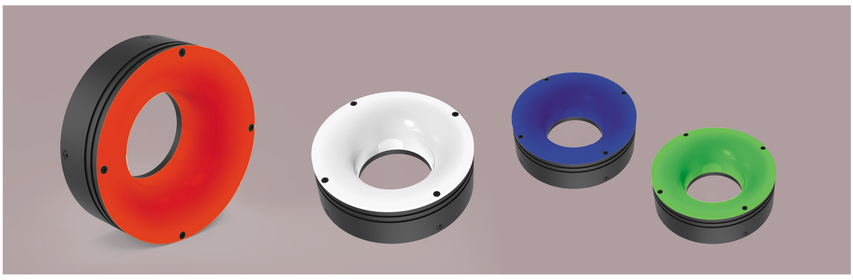

型号说明

Model:PL-RIR□□-□□

光源颜色

- ：红色-R
- ：绿色-G
- ：蓝色-B
- ：白色-W
- ：红外-IR
- ：紫外-UV

外径/外径的近似值

光源颜色：R(Red)/G(Green)/B(Blue)/W(White)/IR(850,940)/UV(365,385)

外径(mm)：55,75,80,110,120,130,170,200

功耗：W,B,G,UV的功耗参照<功耗1>　R,IR的功耗参照<功耗2>

环形多方向无影光源特点	应用领域
● 低角度无影照明	● 标签检测
● 减少反光和灯珠耀斑	● 电子零部的字符识别
● 红外，紫外制作	● 纽扣表面图案检测
● 标准24V供电	● 通用外光检查

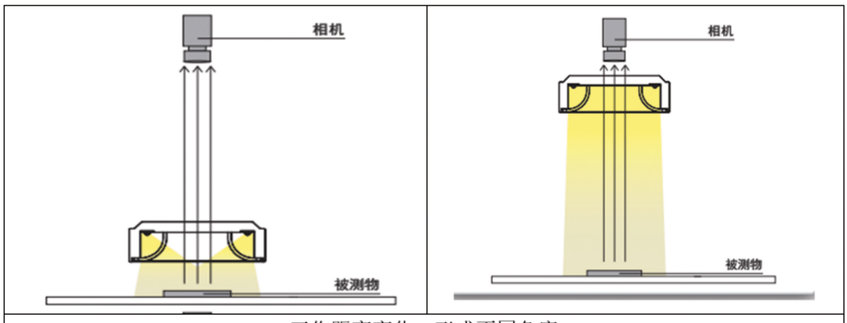

工作距离变化，形成不同角度

系列类型	Model	A	B	C	D	功耗1(w)	功耗2(w)	图号
垂直照射	PL-RIR55-□□	50	40	25	18	0.9	0.6	1
	PL-RIR75-□□	75	60	45	23	2.4	1.6	
	PL-RIR80-□□	80	55	38	26.5	3.5	2.9	
	PL-RIR110-□□	110	86	60	28	4.5	3.1	
	PL-RIR120-□□	120	84	76	34.5	5.5	4	
	PL-RIR130-□□	130	107	86	26.5	7.5	4.8	
	PL-RIR170-□□	170	134	126	34.5	8.5	5.8	
	PL-RIR200-□□	200	180	156	30	10	6.3	
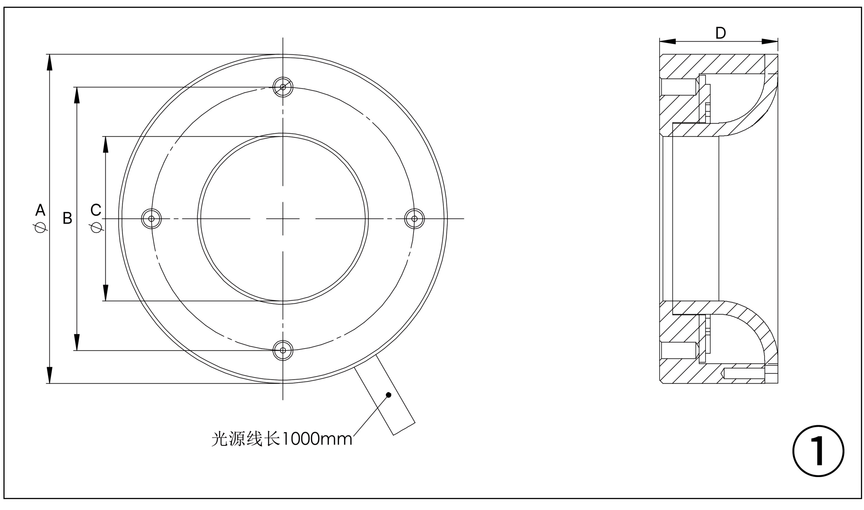
方形组合光源尺寸（mm）