侧部背光源CBO系列

侧部背光源 CBO Series

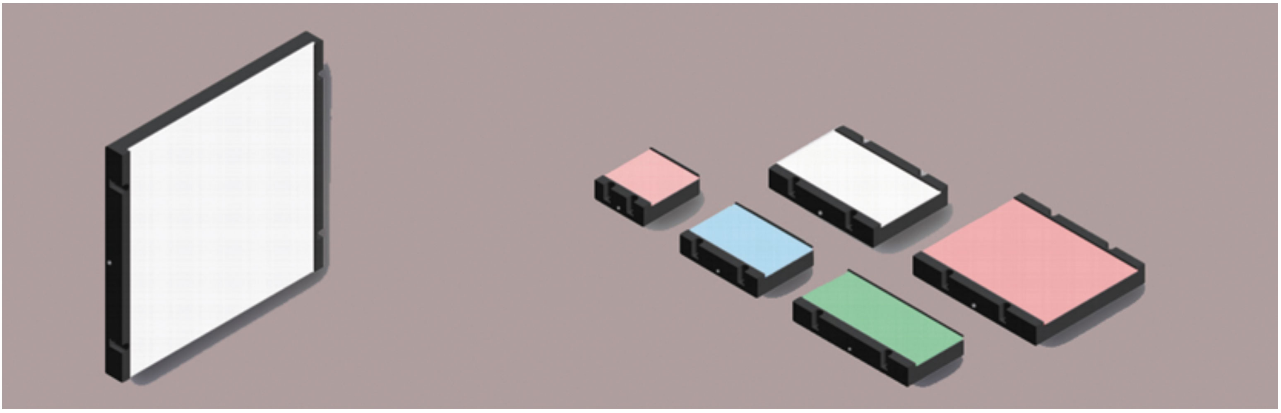

型号说明

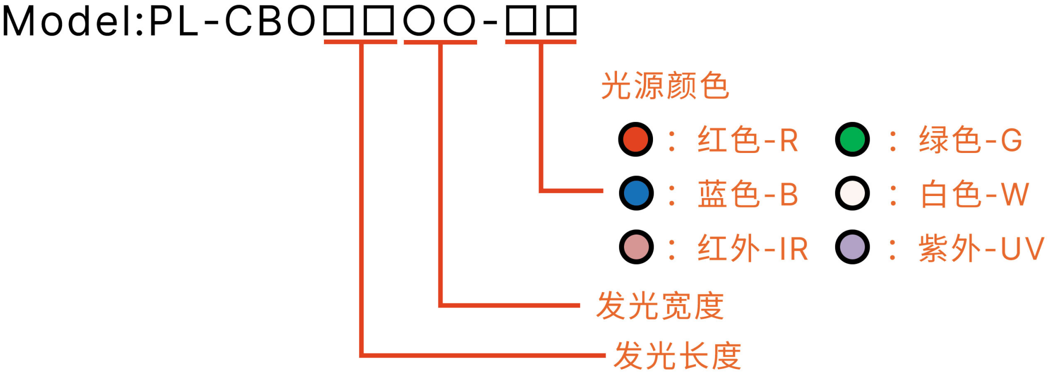

Model:PL-CBO□□○○-□□

光源颜色

● ：红色-R　● ：绿色-G

● ：蓝色-B　○ ：白色-W

● ：红外-IR　● ：紫外-UV

发光宽度

发光长度

光源颜色：R(Red)/G(Green)/B(Blue)/W(White)/IR(850,940)/UV(365,390)

功耗：W,B,G,UV的功耗参照<功耗1>　　R,IR的功耗参照<功耗2>

侧部背光源特点	应用领域
● 采用特殊漫射板，四面进光，均匀度可达95%以上	● 大面积产品检测与测量
● 尺寸定制性强，大面积均匀照明首选	● 大面积产品轮廓定位
● 红外，紫外制作	● 异物检测
● 标准24V供电（12V可选）	● 显示屏坏点检测

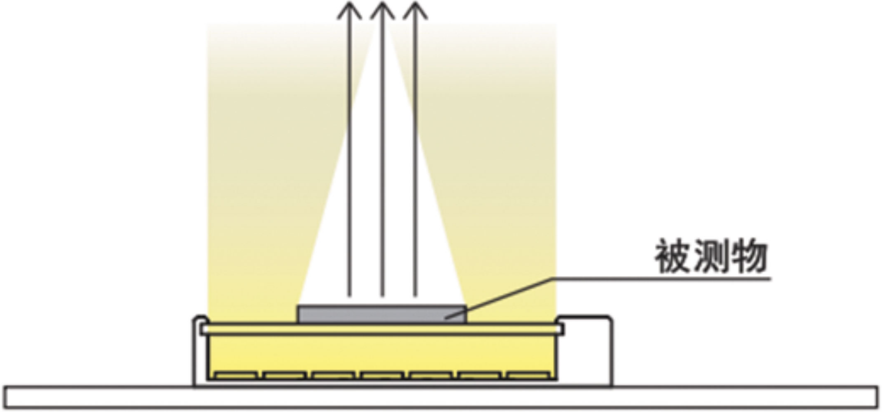

Model	A	B	C	D	E	F	G	H	I	J	K	功耗1(w)	功耗2(w)	图号
PL-CBO5050-□□	50	36	35	-	-	50	36	35	-	-	10	1	1	1
PL-CBO7070-□□	70	63	52	-	-	70	63	52	-	-	10	1	1	
PL-CBO9090-□□	90	84	64	-	-	90	84	64	-	-	6	2	2	
PL-CBO15090-□□	180	130	150	-	-	120	114	90	-	-	11	4	4	
PL-CBO130130-□□	130	121	105	-	-	130	121	105	-	-	10	4.3	4	
PL-CBO200200-□□	200	190	175	-	-	200	190	175	-	-	10	6.8	6	
PL-CBO280210-□□	280	270	240	-	-	210	190	160	-	-	12	7.8	7	
PL-CBO160115-□□	163	-	146	80	40	115	107	97	-	-	11.5	4.8	5	2
PL-CBO500500-□□	500	492	460	360	120	500	492	460	360	120	12	13	13	
PL-CBO380380-□□	485	415	380	-	-	420	-	380	280	140	10	15	15	3
PL-CBO485366-□□	420	-	443	400	200	360	320	320	-	-	12	16	13	
PL-CBO660600-□□	700	660	600	400	200	640	632	600	-	-	12	27	19	4

侧部背光源尺寸（mm）

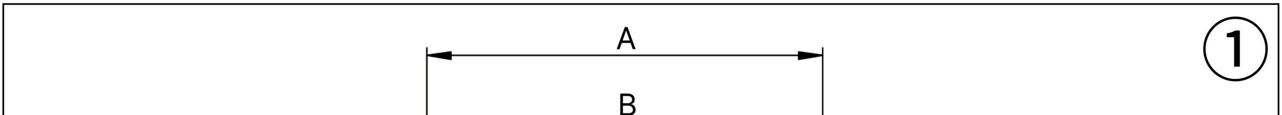

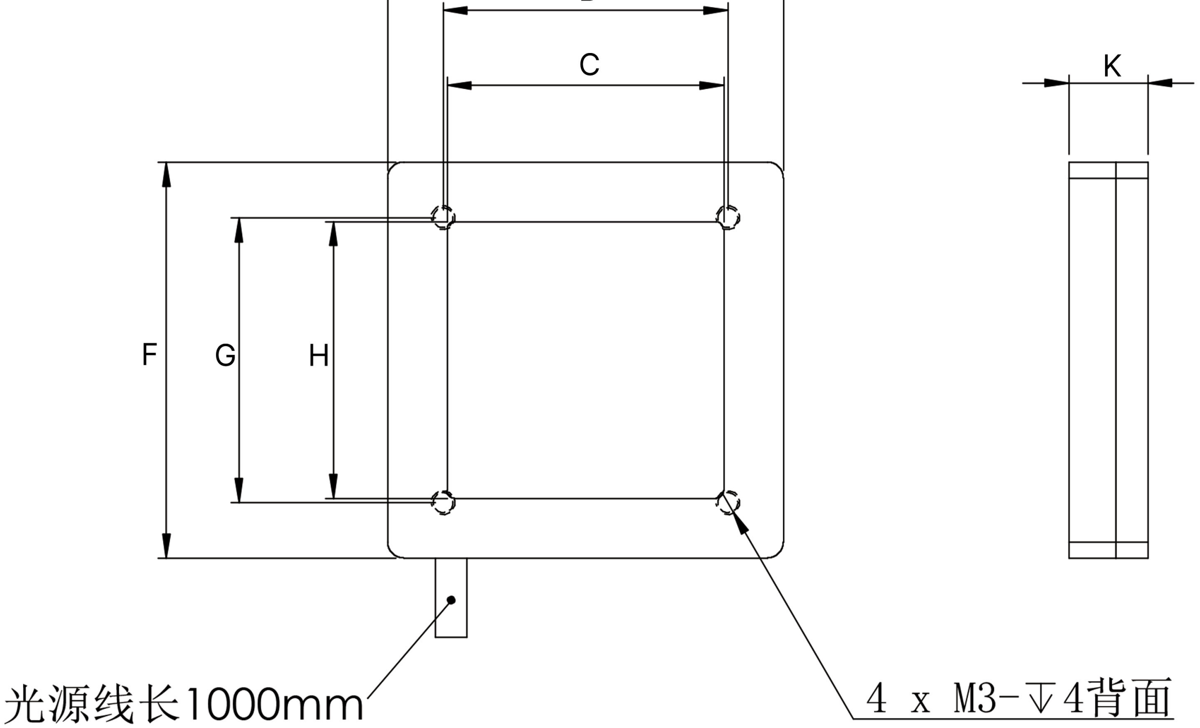
C
K
F
G
H
光源线长1000mm
4 x M3-↧4背面

②

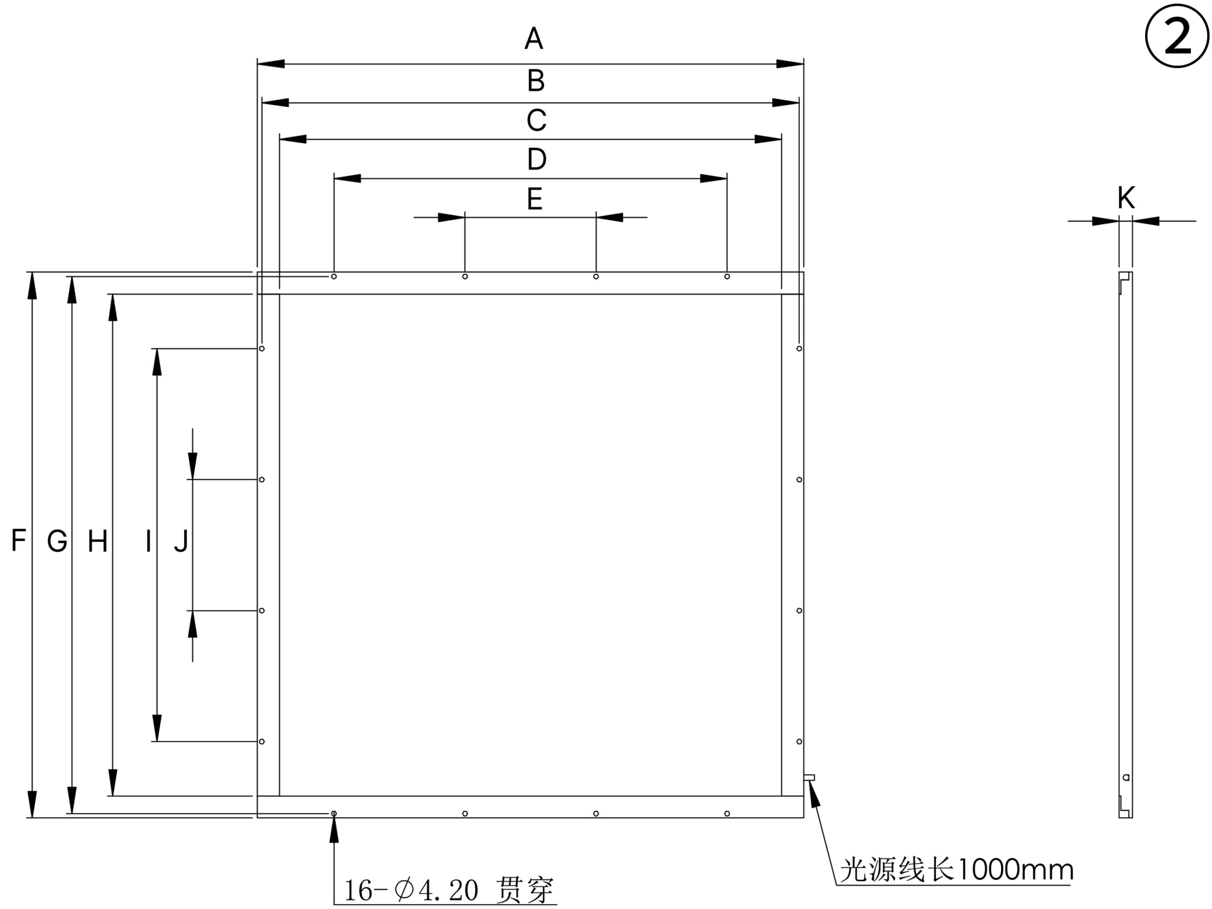
A
B
C
D
E
K
F
G
H
I
J
16-∅4.20 贯穿
光源线长1000mm

③

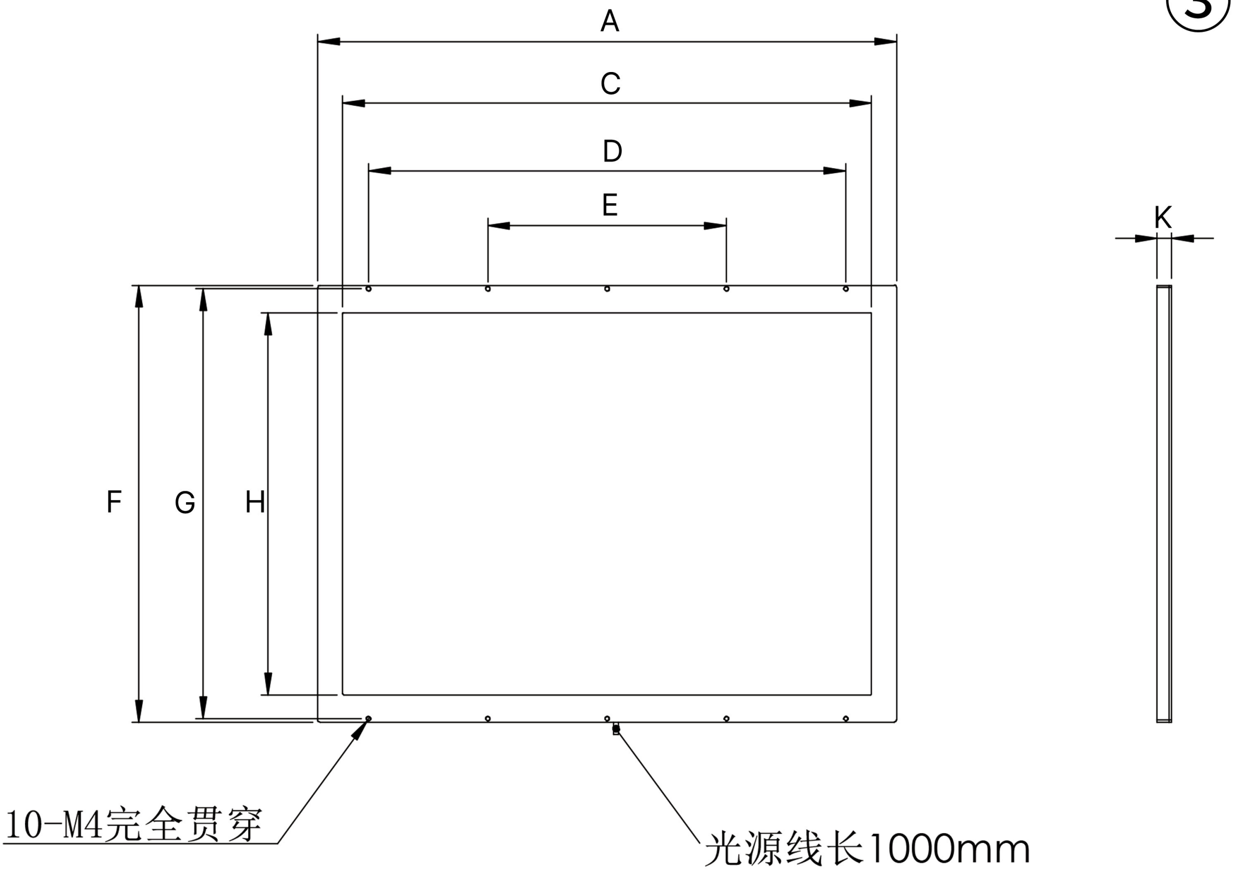
A
C
D
E
K
F
G
H
10-M4完全贯穿
光源线长1000mm

④

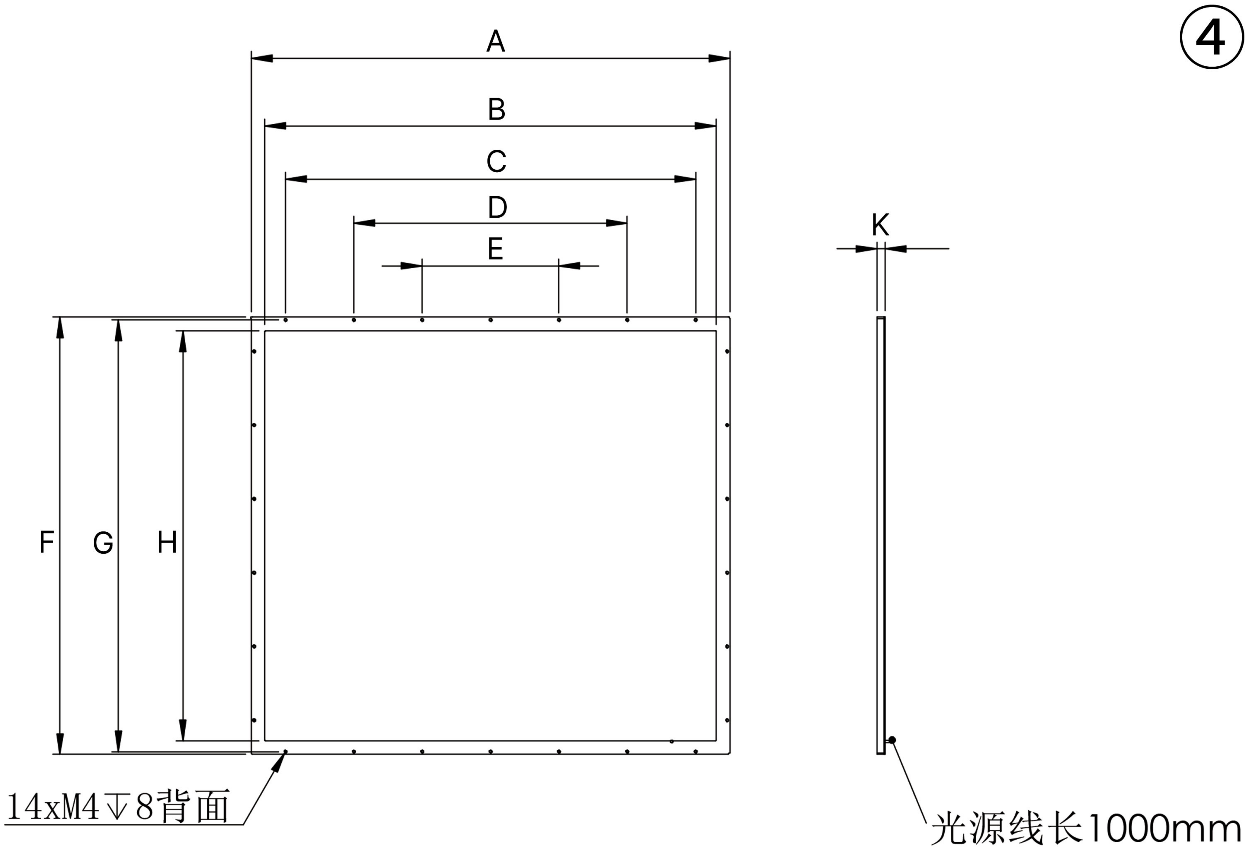
A
B
C
D
E
K
F
G
H
14xM4↧8背面
光源线长1000mm