平面无影光源PM系列

平面无影光源 PM Series

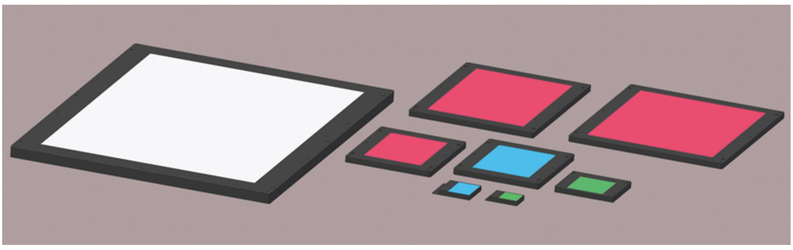

型号说明

Model:PL-PM○○-□□

光源颜色

- ●：红色-R　●：绿色-G
- ●：蓝色-B　○：白色-W
- ●：红外-IR　●：紫外-UV

发光面尺寸

光源颜色：R(Red)/G(Green)/B(Blue)/W(White)/IR(850,940)/UV(365,385)

发光面尺寸(mm)：70,80,100,120,200,240

功耗：W,B,G,UV的功耗参照<功耗1>　R,IR的功耗参照<功耗2>

方形面透射光源特点		应用领域
● 同轴面状光源，具备无影光和同轴光效果		● 食品、烟草、日化用品包装检测
● 散射发光，均匀性好	● 轻巧	● 电器外壳、零件检测与测量
● 红外，紫外制作	● 紧凑	● 图形检测、测量与识别
● 标准24V供电		● 高发光、不平整表面字符测量与识别

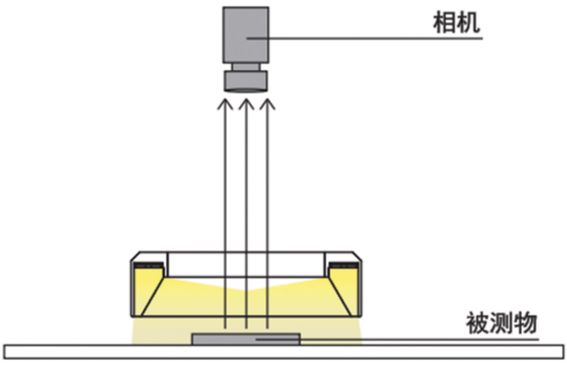

Model	A	B	C	D	E	F	G	H	I	功耗1(w)	功耗2(w)	图号
PL-PM70	96	96	70	70	11	91	91	-	-	4.3	2.9	
PL-PM80	120	120	80	80	11	109	109	-	-	6.5	4.3	
PL-PM120	146	146	120	120	12	141	141	-	-	13.0	8.7	1
PL-PM200	226	226	200	200	11	221	221	-	-	17.2	11.5	
PL-PM240	280	280	240	240	11	269	269	180	180	21.5	14.5	
PL-PM100	132	132	100	100	11	124	-	-	-	8.6	5.7	2
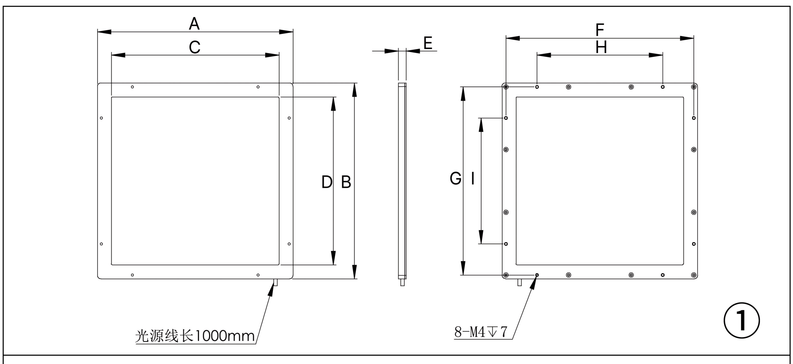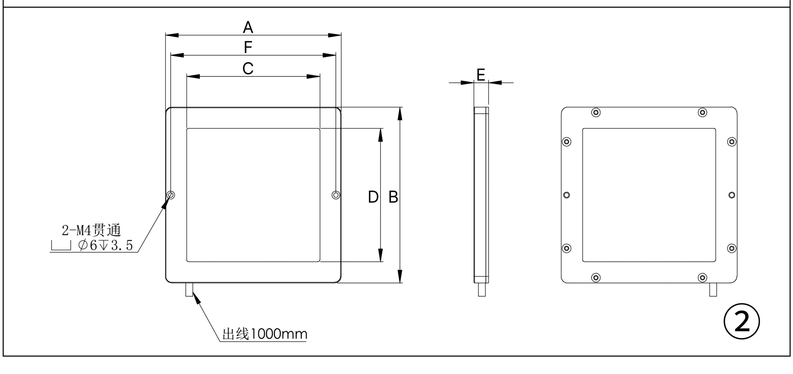
平面无影光源尺寸（mm）