转角同轴光源ACO系列

转角同轴光源 ACO Series

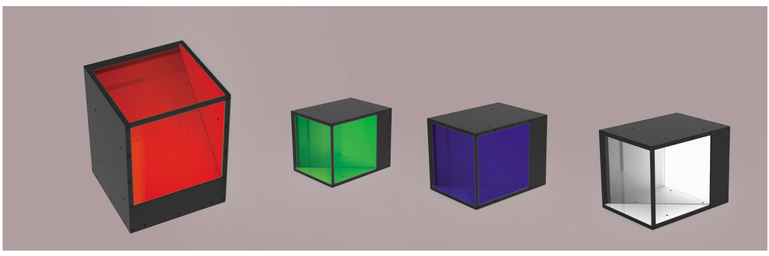

型号说明

Model:PL-ACO□□-△△

光源颜色

- ● ：红色-R
- ● ：绿色-G
- ● ：蓝色-B
- ○ ：白色-W
- ● ：红外-IR
- ● ：紫外-UV

发光面尺寸

光源颜色：R(Red)/G(Green)/B(Blue)/W(White)/IR(850,940)/UV(365,385)

发光面尺寸(mm)：40,50,55,60,70,80,90

功耗：W,B,G,UV的功耗参照<功耗1>　　R,IR的功耗参照<功耗2>

转角同轴光源特点	应用领域
● 特殊场合改变相机方向，节省安装空间	● 二维码识别
● 铝属性外壳，散热好	● 条码识别
● 红外，紫外制作	● 反光物体表面缺陷检测
● 标准24V供电（12V可选）	● 物体边缘定位

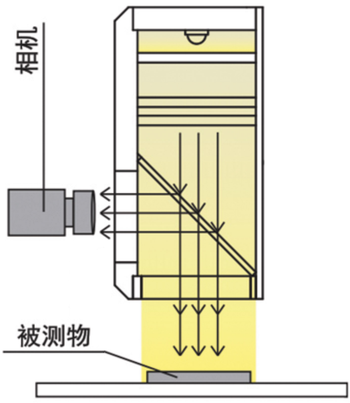

Model	A	B	C	D	E	F	G	H	I	J	功耗1(w)	功耗2(w)	图号
PL-ACO50S-□□	50	50	40	40	57	30	10	10	30	30	5	3.1	
PL-ACO60-□□	60	60	50	50.7	67	30	10	15	30	40	6.5	4	
PL-ACO70-□□	70	70	60	60	90	60	17	10	50	60	7.4	4.5	
PL-ACO80-□□	80	80	70	70	100	60	19	13	50	70	8	5	1
PL-ACO90-□□	90	87	80	77	132	50	25	22	50	80	10	6	
PL-ACO100-□□	100	97	90	90	128	60	34	24.2	60	90	19.5	13	
PL-AGCO50S-□□	50	50	40	40	57	30	10	10	30	30	25	25	
PL-AGCO70-□□	70	67	85.05	55	66	2	12	46	115	61	39	36	2
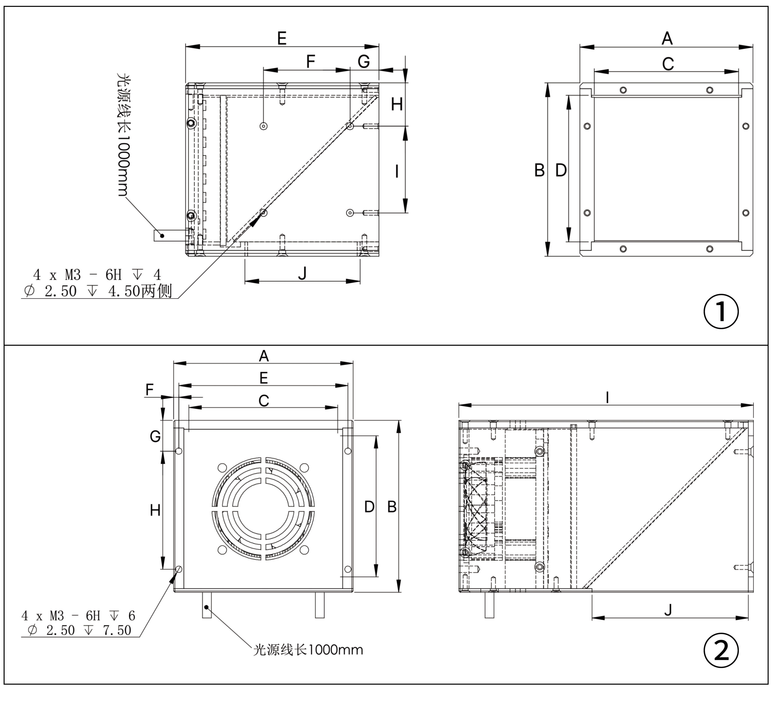
转角同轴光源尺寸（mm）