环形无影光源RIF

环形无影光源 RIF Series

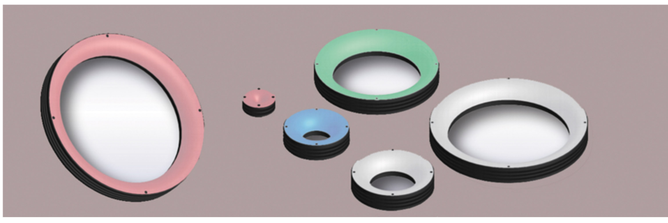

型号说明

Model:PL-RIF□□-□□

光源颜色

- ：红色-R
- ：绿色-G
- ：蓝色-B
- ：白色-W
- ：红外-IR
- ：紫外-UV

外径/外径的近似值

光源颜色：R(Red)/G(Green)/B(Blue)/W(White)/IR(850,940)/UV(365,385)

外径(mm)：48,58,60,68,70,74,75,88,100,114,120,140,160,170,180,276

功耗：W,B,G,UV的功耗参照<功耗1>　R,IR的功耗参照<功耗2>

*选用光源控制器时，应选择大于光源总功率20%以上的光源控制器

环形无影光源特点	应用领域
● 高密度LED　● 均匀照射	● 反光物体表面检测
● 相较于普通的环形光源均匀性大大提升特制漫反射板，光线均匀柔和	● 有无筛选
● 红外，紫外制作	● Mark点定位
● 标准24V供电	● 表面划伤，缺陷检测

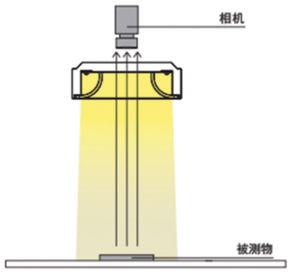

Model	A	B	C	D	E	功耗1(w)	功耗2(w)
PL-RIF58-□□	58	50.2	32	37	47.4	3.8	2.5
PL-RIF68-□□	68	50.2	42	37	57.4	4.2	2.8
PL-RIF70-□□	70	54	45	32	59.4	3.2	2.1
PL-RIF75-□□	75	55	49	37	64.4	3.4	2.7
PL-RIF88-□□	88	68	60	37	77.4	5.4	3.6
PL-RIF100-□□	100	90	75	25	75	4.3	3.4
PL-RIF120-□□	120	102	94	37	109.4	8	5.3
PL-RIF140-□□	140	122	114	37.25	129.4	15.6	12.4
PL-RIF160-□□	160	142	134	37	149.4	11	7.6
PL-RIF170-□□	170	154	138	37	158	9	6.2
PL-RIF180-□□	180	165	152	37	170	9.1	6.3
PL-RIF276-□□	276	258	250	37	265.4	14	10.6
PL-RIU48-□□	48	38	10	18.5	31	0.9	0.9
PL-RIU60-□□	60	38	18	15	44	1.2	0.9
PL-RIU74-□□	74	50.91	20	17	47	1.6	1.3
PL-RIU100-□□	100	84.85	35	18.5	84	5	3.9
PL-RIU114-□□	114	70	42	17.5	98	6.4	5.1
PL-RIU120-□□	120	100	60	22	89.6	6.2	4.9
PL-RIU160-□□	160	120	44	19.5	132	7	5.5
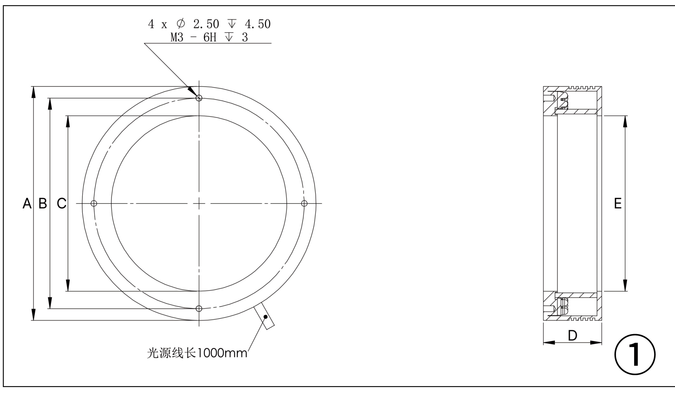
环形无影光源尺寸（mm）