半圆形光源RIC系列

半圆形光源 RIC Series

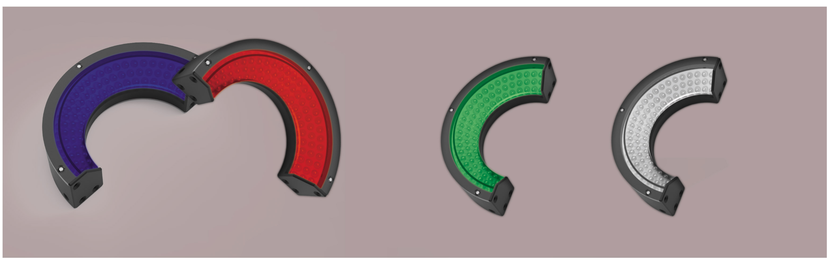

型号说明

Model:PL-RIC○○□□-□□

光源颜色

- ●：红色-R
- ●：绿色-G
- ●：蓝色-B
- ○：白色-W
- ●：红外-IR
- ●：紫外-UV

发光角度

外径/外径的近似值

光源颜色：R(Red)/G(Green)/B(Blue)/W(White)/IR(850,940)/UV(365,385)

外径(mm)：70,90,120,180

功耗：W,B,G,UV的功耗参照<功耗1>　　R,IR的功耗参照<功耗2>

半圆形光源特点	应用领域
● 与条形光源组合应用，形成椭圆形打光	● 椭圆形边缘成像
● 特别针对弧形产品设计	● Mark点定位
● 红外，紫外制作	● 有无筛选
● 标准24V供电	● 表面划伤，缺陷检测

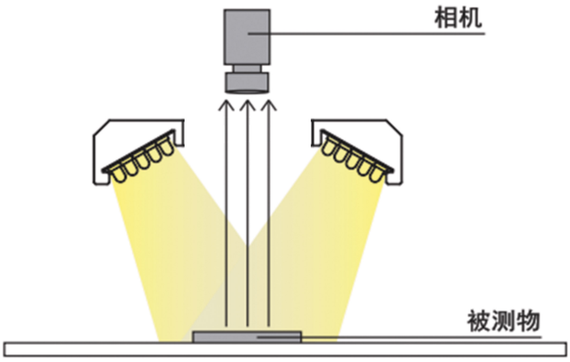

Model	A	B	C	D	E	F	功耗1(w)	功耗2(w)
PL-RIC7015-□□	17.5	27	35	10	16	15	3.4	2.4
PL-RIC7045-□□	18.5	27	35	20	23	45	2.1	1.6
PL-RIC9000-□□	16	43	45	10	20	-	5.8	3.1
PL-RIC9045-□□	46	40	28	15	23	45	4.3	2.8
PL-RIC9060-□□	26	40	45	10	25	60	2.4	1.6
PL-RIC9090-□□	27	41	45	15	10	-	1	0.5
PL-RIC12000-□□	47	51.08	60	10	37	-	3.1	2.1
PL-RIC12075-□□	43	48	60	10	23	75	3.6	2.5
PL-RIC18070-□□	70	85	90	10	24	70	7.4	5.8
PL-RIC18090-□□	75	87	89.5	10	10	-	1.7	1.2
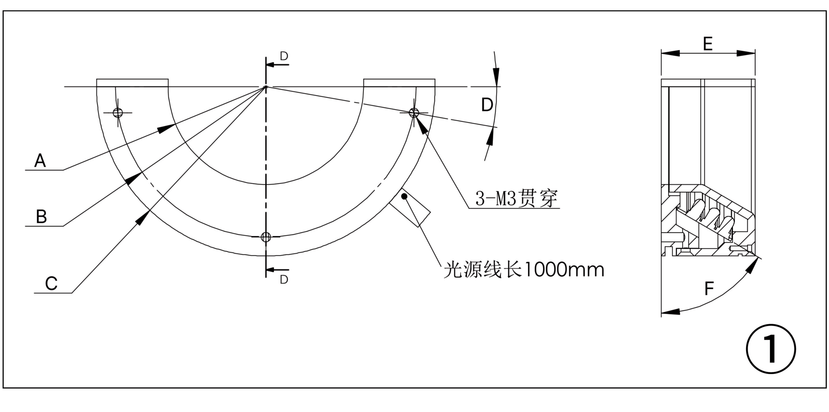
方形组合光源尺寸（mm）