环形无影光源系列

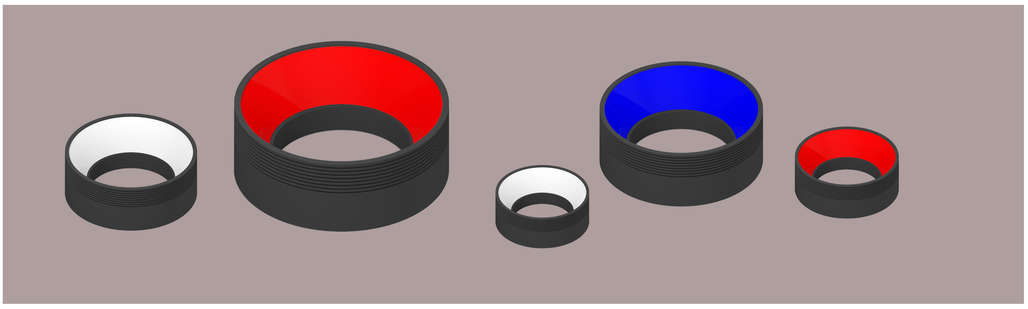

型号说明

Model:YL-RID○○-□□

光源颜色

- ●：红色-R
- ●：绿色-G
- ●：蓝色-B
- ○：白色-W
- ●：红外-IR
- ●：黄色-Y
- ●：紫外-UV

外径/外径的近似值

光源颜色：R(Red)/G(Green)/B(Blue)/W(White)/IR(850,940)/UV(365,390)/Y(yellow)

外径(mm)：70,100,120,150,180

直接照射环形光源特点	应用领域
● LED伞状配置	● PCB印刷电路板定位与晶片检测
● 均匀照射	● 电子元件检测、塑胶容器检测
● 红外，紫外制作	● 液晶校正、IC印刷检测
● 标准24V供电	● 通用外观检测

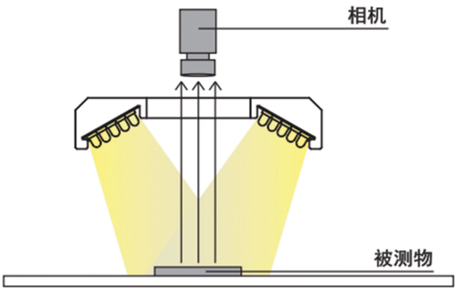

系列类型	Model	A	B	C	D	功耗(W)	电压(V)	图号
环形无影光	YL-RID70-□□	70	32.5	41	60	3	24	1
	YL-RID100-□□	100	38	64	80	4.5		
	YL-RID120-□□	120	38	86	100	8		
	YL-RID150-□□	150	43	109	130	10		
	YL-RID180-□□	180	51	131	160	14		

环形光源尺寸（mm）

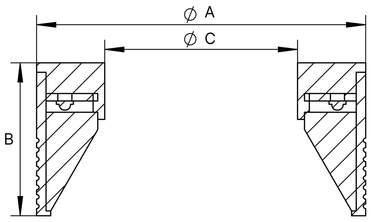

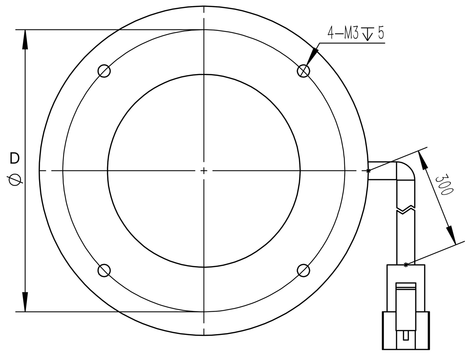

①