PL-C040N-W

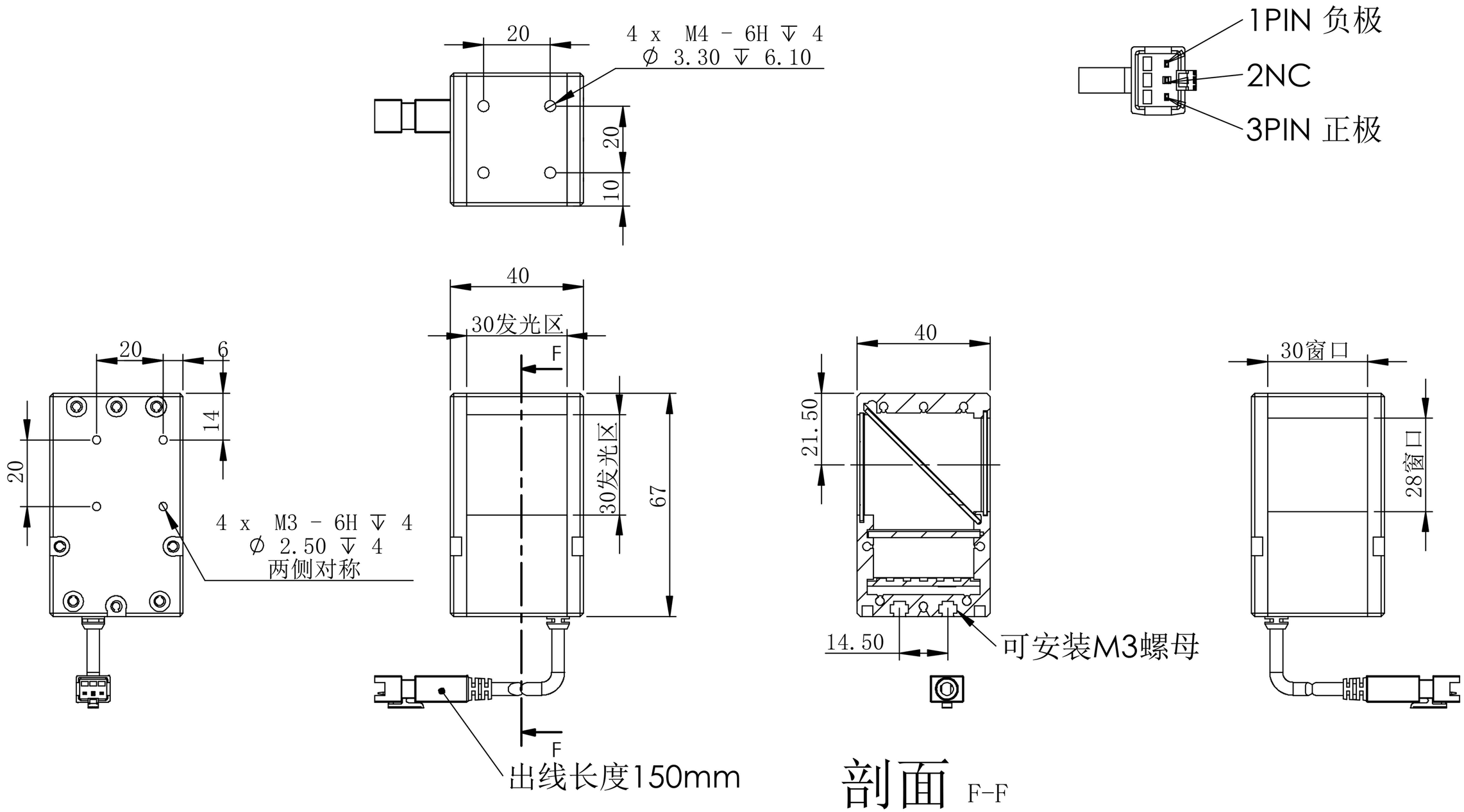

剖面 F-F

零件代号
借(通)用件登记
描图
描校
旧底图总号
底图总号
签字
日期

标记	处数	分区	更改文件号	签名	年月日	阶段标记	重量	比例	PL-C040N-W
设计			标准化						
校核			工艺						
主管设计			审核			共 张 第 张	版本		替代
			批准						

双翌 SHUANGYI

深圳市双翌光电科技有限公司