RevNo	Revision note	Date	Signature	Checked

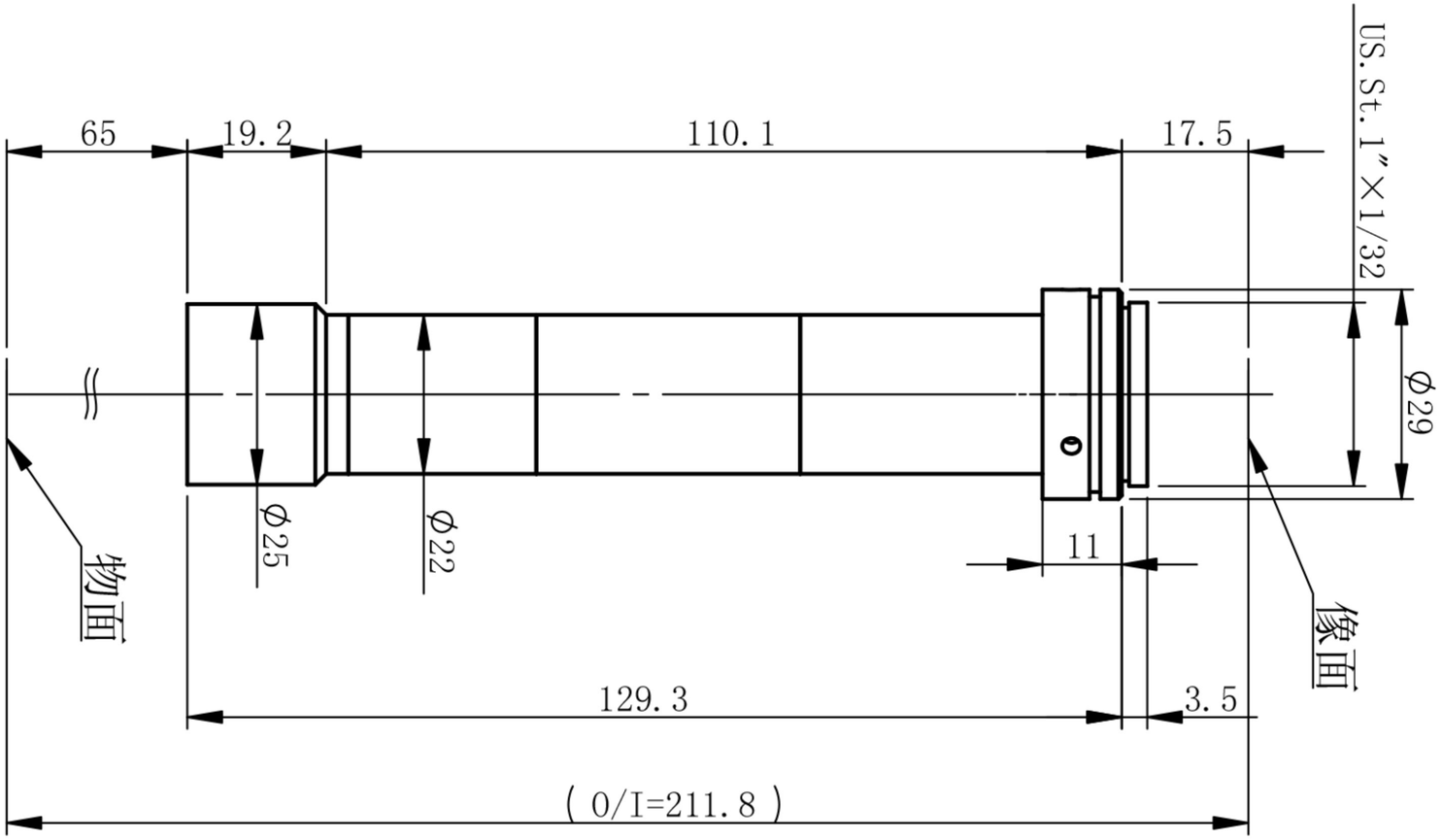

OT-HR60X65-N-5M-CR

主要参数								测量范围		深圳市双翌光电科技有限公司
光学结构	物方远心	像方视野	Φ11mm	景深	0.08mm	像方MTF	>0.3@351p/mm	2/3'	8.45×7.07 1.4×1.2mm	双翌 SHUANGYI
倍率	6	工作距离	65mm±3%	光圈	F26.6	光学畸变	<0.028%	1/2'	6.4×4.8 1.1×0.8mm	
物方视野	Φ1.8mm	远心度	<0.15°	分辨力	2.9μm			1/3'	4.8×3.6 0.8×0.6mm	