| RevNo | Revision note | Date | Signature | Checked |
|---|---|---|---|---|

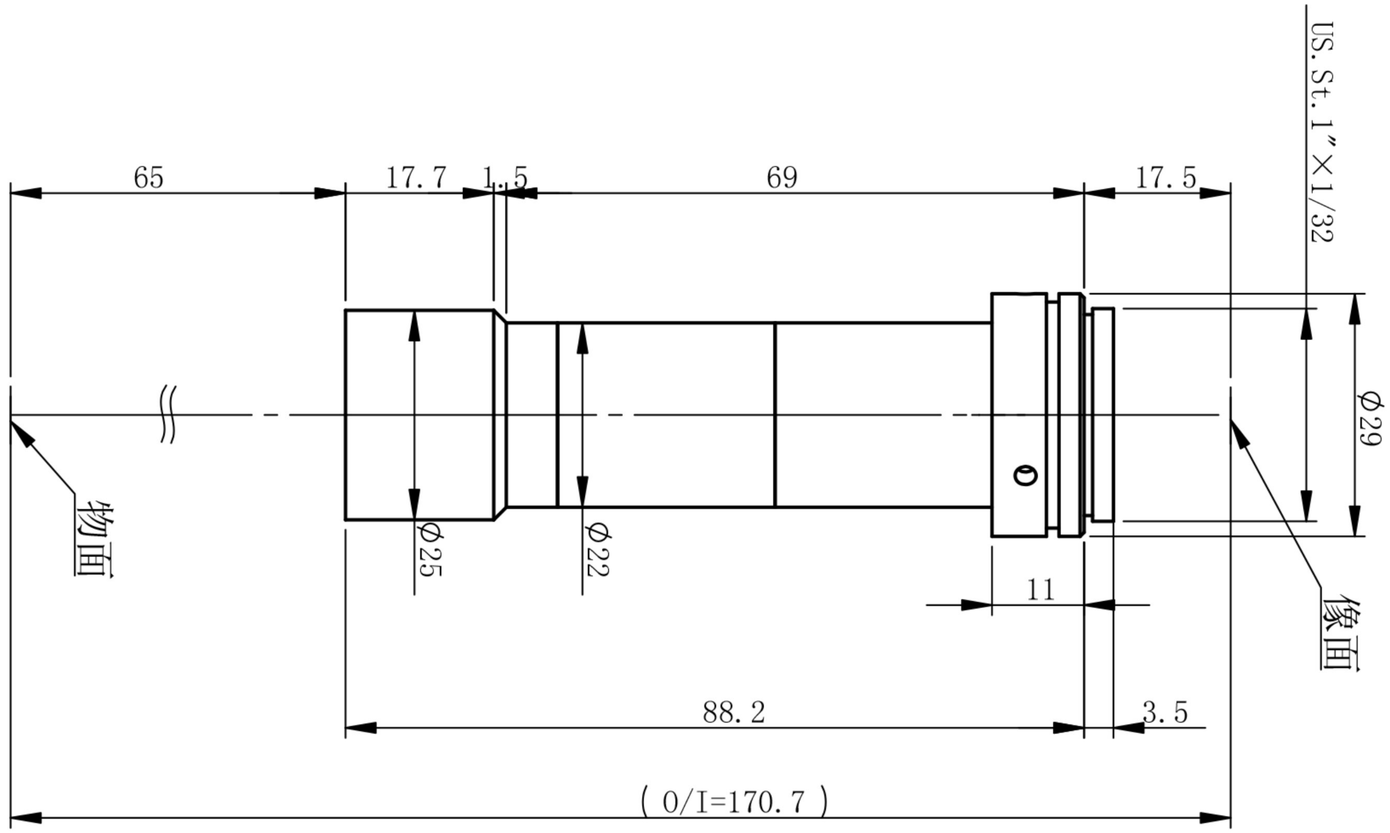


# OT-HR20X65-N-5M-CR

| 主要参数 | | | | | | | | 测量范围 | | 深圳市双翌光电科技有限公司 |
|---|---|---|---|---|---|---|---|---|---|---|
| 光学结构 | 物方远心 | 像方视野 | Φ11mm | 景深 | 0.35mm | 像方MTF | >0.3@701p/mm | 2/3’ | 8.45×7.07　3.9×3.3mm | 双翌 SHUANGYI |
| 倍率 | 2.14 | 工作距离 | 65mm±3% | 光圈 | F14.4 | 光学畸变 | <0.041% | 1/2’ | 6.4×4.8　3.0×2.2mm | |
| 物方视野 | Φ5.1mm | 远心度 | <0.11° | 分辨力 | 4.5μm | | | 1/3’ | 4.8×3.6　2.2×1.7mm | |