RevNo	Revision note	Date	Signature	Checked

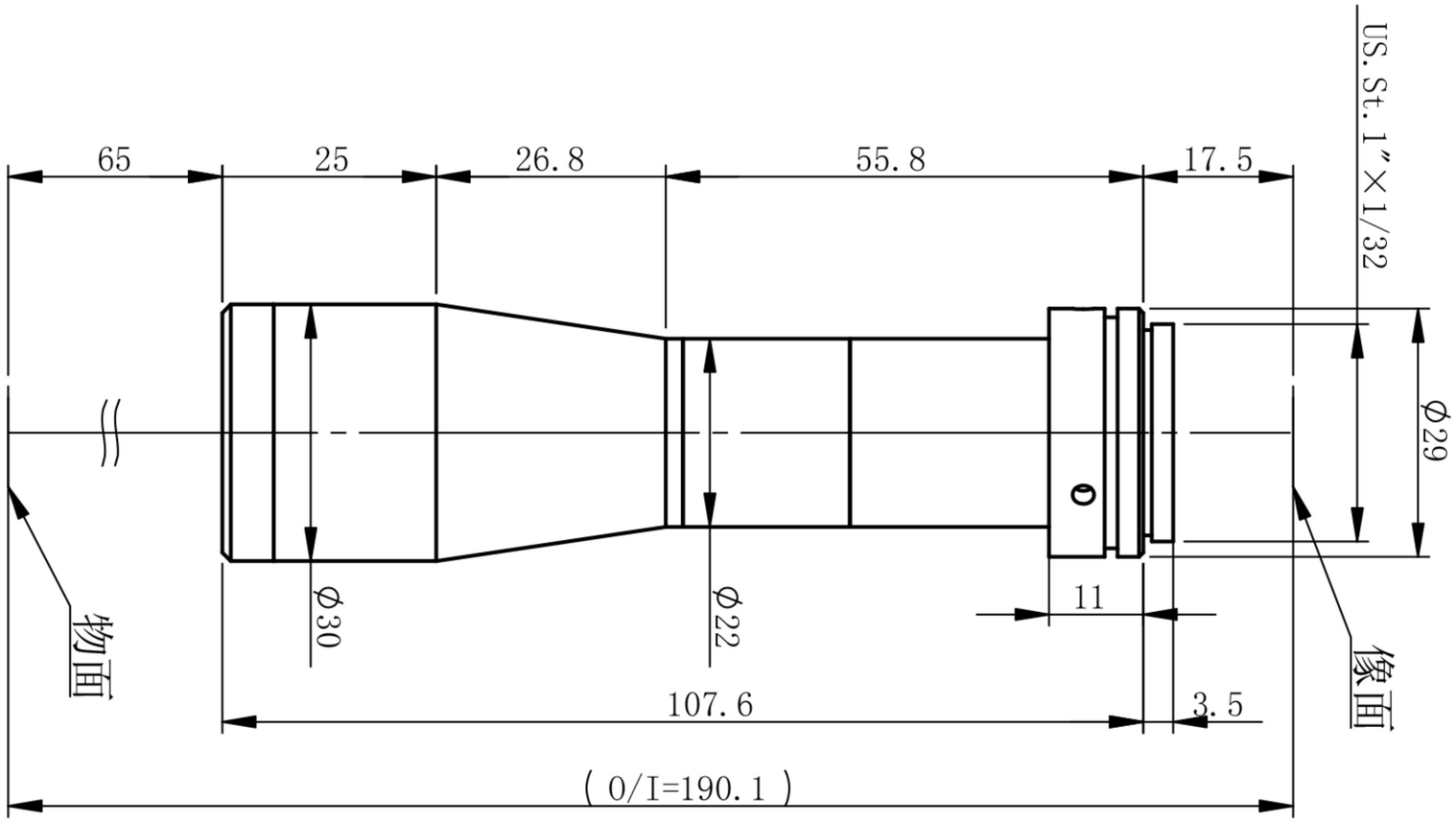

OT-HR10X65-N-5M-CR

主要参数								测量范围		深圳市双翌光电科技有限公司
光学结构	物方远心	像方视野	Φ11mm	景深	1.2mm	像方MTF	>0.3@901p/mm	2/3'	8.45×7.07 8.5×7.1mm	双翌 SHUANGYI
倍率	1	工作距离	65mm±3%	光圈	F11.1	光学畸变	<0.038%	1/2'	6.4×4.8 6.4×4.8mm	
物方视野	Φ11mm	远心度	<0.06°	分辨力	7.3μm			1/3'	4.8×3.6 4.8×3.6mm	