底部背光源BO系列

底部背光源 BO Series

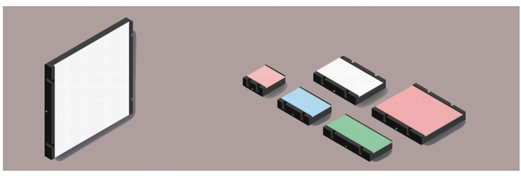

型号说明

Model:PL-BO□□○○-□□

- 光源颜色
  - ● ：红色-R　● ：绿色-G
  - ● ：蓝色-B　○ ：白色-W
  - ● ：红外-IR　● ：紫外-UV
- 发光宽度
- 发光长度

光源颜色：R(Red)/G(Green)/B(Blue)/W(White)/IR(850,940)/UV(365,390)

功耗：W,B,G,UV的功耗参照<功耗1>　　R,IR的功耗参照<功耗2>

底部背光源特点	应用领域
● 采用特殊漫射板，四面进光，均匀度可达95%以上	● 五金塑胶零件尺寸测量
● 尺寸定制性强，大面积均匀照明首选	● 大面积产品轮廓定位
● 红外，紫外制作	● 异物检测
● 标准24V供电（12V可选）	● 液晶屏定位测量

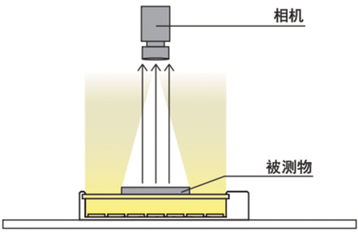

Model	A	B	C	D	E	F	G	H	I	功耗1(w)	功耗2(w)	图号
PL-BO3030-□□	35	27	20	37	34	30	27	16	2	1.8	1.2	
PL-BO5050-□□	50	42	34	66	58	50	42	15	2	1.8	1.3	
PL-BO6060-□□	60	50	54	60	54	-	50	15	-	2.1	2	
PL-BO7060-□□	68	60	50	80	70	60	52	17	2	4.3	2.8	
PL-BO8040-□□	42	40	-	110	100	90	80	18	2	3.5	2.4	
PL-BO9080-□□	90	80	70	110	95	80	70	19	2	7	6.2	
PL-BO9090-□□	90	80	74	106	98	90	80	17	2	7.3	5.3	
PL-BO10025-□□	100	92	80	40	35	30	22	12	3	2.4	1.8	
PL-BO11050-□□	120	110	70	76	68	60	50	17	2	4.3	3.1	
PL-BO11080-□□	80	70	66	110	-	100	96	19	-	7	5.3	
PL-BO18090-□□	90	80	40	196	188	180	170	17	2	13.8	8.7	
PL-BO20050-□□	50	42	30	216	208	200	176	17	2	9	6.5	
PL-BO120112-□□	120	110	104	128	120	112	102	17	2	14	8.4	
PL-BO150140-□□	150	146	60	156	148	140	130	11	3	14	10	
PL-BO150150-□□	150	140	110	166	158	150	140	17	2	17	11	
PL-BO160100-□□	100	90	50	176	168	160	150	17	2	7	7	1
PL-BO180180-□□	180	170	110	196	188	180	170	17	2	23	17	
PL-BO200150-□□	160	150	144	226	218	210	200	20	2	22	18	
PL-BO210120-□□	220	210	204	146	138	130	120	20	2	18.5	15	
PL-BO210200-□□	210	200	130	220	210	200	190	19	2	31	26	
PL-BO220130-□□	220	210	204	146	138	130	120	18	2	19	15	
PL-BO220160-□□	160	150	144	236	228	220	210	20	2	19	17	
PL-BO250160-□□	170	160	130	280	270	260	250	21	-	24	19	
PL-BO250180-□□	190	180	130	280	270	260	250	21	-	30	26	
PL-BO250250-□□	250	240	232	270	260	250	240	20	2	34	34	
PL-BO310180-□□	310	300	240	180	170	160	150	16	3	35	29	
PL-BO320320-□□	320	296	222	320	310	-	296	18	-	36	36	
PL-BO360260-□□	256	246	160	380	370	360	350	24	4	67	47	
PL-BO380125-□□	139	129	-	394	-	-	384	19	9.5	37	30	
PL-BO400300-□□	310	300	290	426	418	410	400	19.5	3	70	60	
PL-BO480420-□□	436	420	320	536	516	496	480	22	3	120	110	
PL-BO740330-□□	330	320	310	740	720	560	280	22	-	120	110	
PL-BO13401110-□□	1160	1130	1110	1360	1340	1000	500	38.6	4	277	254	
PL-BO18015-□□	180	170	176	9	10	15	-	-	-	2.4	1.5	
PL-BO18025-□□	178	168	174	20	10	10	-	-	-	12.4	9.4	2
PL-BO18824-□□	188	184	178	24	10	10	-	-	-	7.4	5	
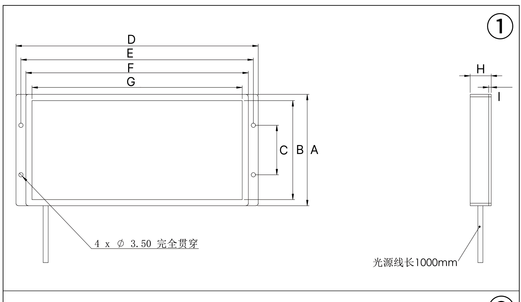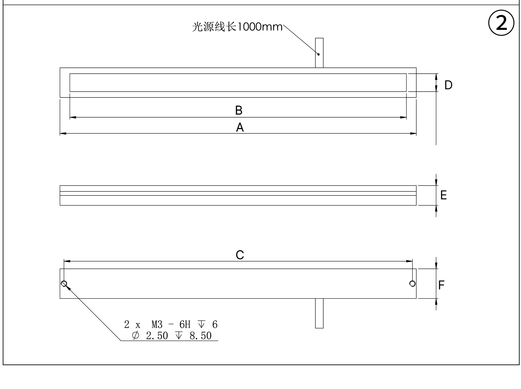
侧部背光源尺寸（mm）